YFR SERIES

★ 三层高密分子涂漆，
隔绝灰尘更耐高温。

★ 高端滚珠轴承，
减少摩擦提升传动效率。

★ 优质合金钢精密磨齿，
提高啮合精度保证品质。

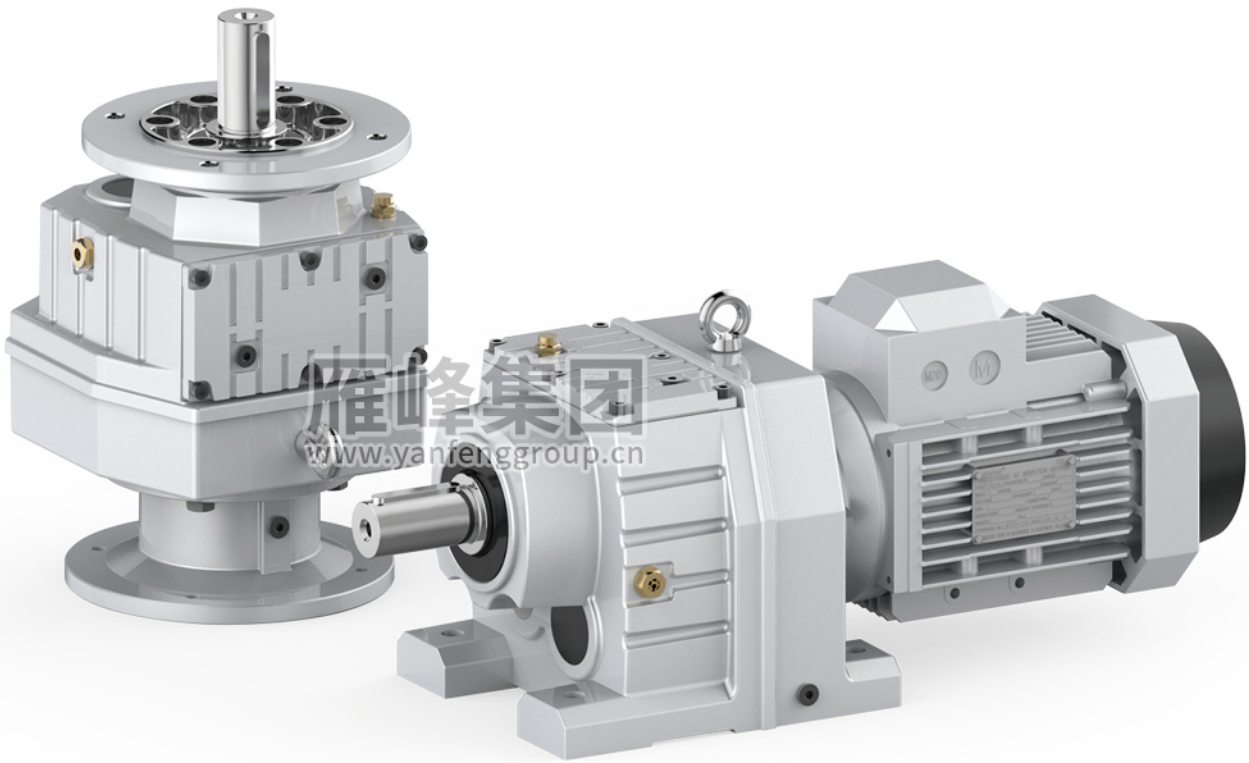

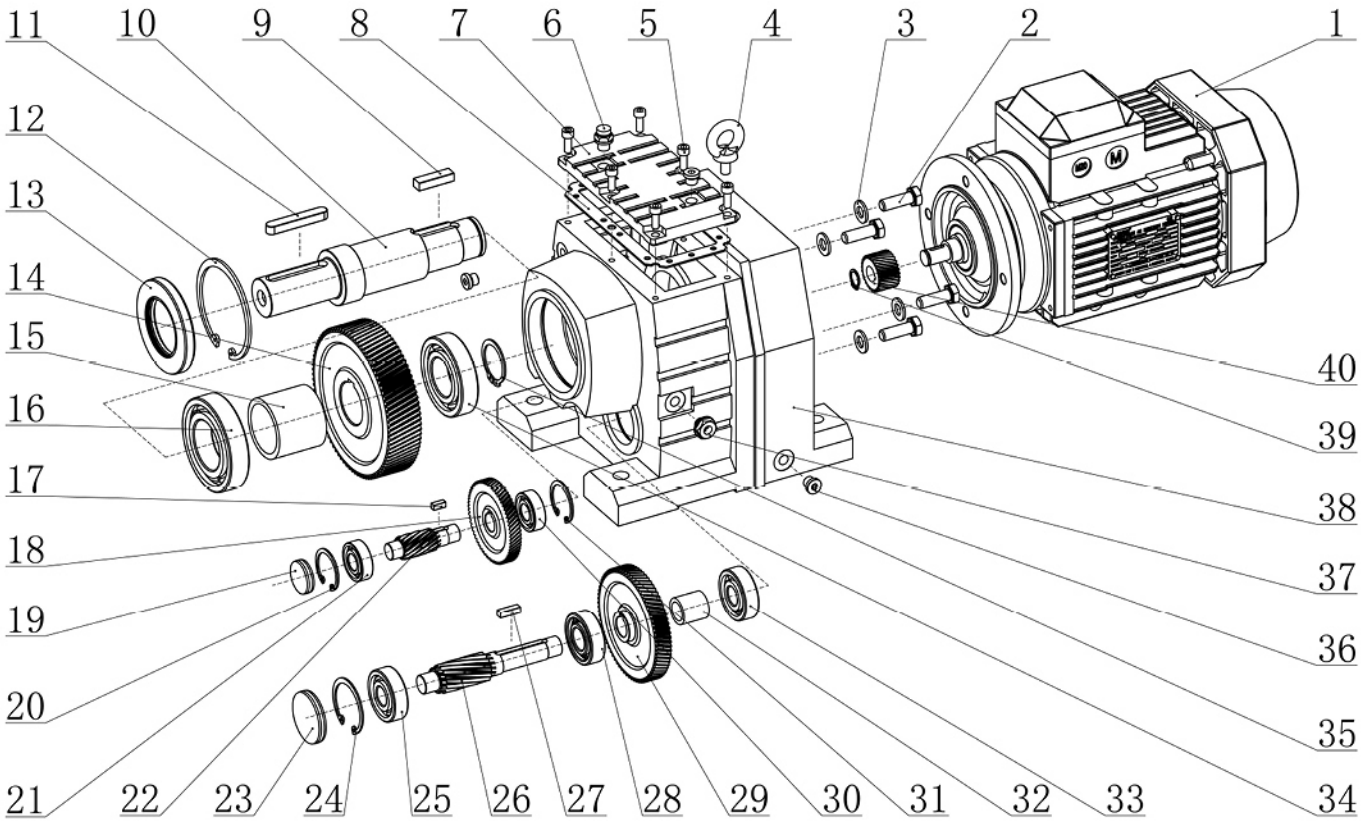

R系列爆炸图

1.电机	11.平键	21.齿轮	31.孔用挡圈
2.螺栓	12.孔用挡圈	22.齿轴	32.轴套
3.平垫圈	13.骨架油封	23.平面油封	33.轴承
4.吊环	14.齿轮	24.孔用挡圈	34.轴承
5.螺钉	15.轴套	25.轴承	35.轴用挡圈
6.通气帽	16.轴承	26.齿轴	36.螺塞
7.箱盖	17.平键	27.平键	37.油镜
8.密封垫	18.齿轮	28.轴承	38.箱体
9.平键	19.平面油封	29.齿轮	39.轴用挡圈
10.输出轴	20.孔用挡圈	30.轴承	40.齿轮

YFR.YFF.YFK.YFS

型号与标记：
Type Designations:

YF K A 67 B Y -4 -4p i9.66 M1 B 180° 2

- YF：企业代码 Entorise code YF YANFENG
- K：减速机系列代号 Gear units type code — K.S.R.F
- A：安装结构 Mounted structure

F_{B5}	法兰安装 Flange-mounted B5
A	空心轴安装 Hollow shaft-mounted
AF_{B5}	法兰空心轴安装 Flange-mounted with Hollow shaft B5
AZ_{B14}	法兰空心轴安装 Flange-mounted with Hollow shaft B14
A…B	底脚空心轴安装 Feet Hollow shaft-mounted
R…F	底脚法兰安装 Feet Flange-mounted
X	单级传动底脚安装 Single-stage Feet-mounted
XF	单级传动法兰安装 Single-stage Flange-mounted
M	法兰安装带长轴承箱 Flange-mounted with extended bearing housing
注	底脚安装省略 No code-Feet-mounted

- 67 B：减速机规格 Gear Unit Size

S	37.47.57.67.77.87.97
R	17.27.37.47.57.67.77 87.97.107.137.147.167
F	37.47.57.67.77.87.97 107.127.157
K	37.47.57.67.77.87.97 107.127.157.167.187

- Y：电机型号 Motor Type — 请查服务系数电机栏 See Motor Service Facor
- -4：电机功率 Motor Power
- -4p：电机极数 Motor Pole
- i9.66：减速比 i Ratio 或输出转速NA Out Put Speed
- M1：安装位置代号 Mounting position — M1 M2 M3 M4 M5 M6
- B：输出轴方向 Position of the out put shaft — A、B / A+B
- 180°：接线盒位置 Teminal Bos Position — 0° 90° 180° 270°
- 2：接线孔位置 — 标准1.2.3

附加说明 标准位置时省略

选型方法

减速机是按载荷平稳，每天工作时间一定和少量起停次数的情况设计的，而在实际使用中往往不是处于此种理想状况，因此必须按照实际情况的载荷类型、运行时间、起动频率来确定工作机系数f_1、原动机系数f_2、起动系数f_3。使用小于或等于选型表中的服务系数f_B，即 $f_1 \times f_2 \times f_3 \leq f_B$。或将工作机所需的转矩乘以服务系数（$f_1 \times f_2 \times f_3$）应小于或等于减速机的许用转矩。

即 $T_N \geq T_2 \times f_1 \times f_2 \times f_3$

f_1 — 工作机系数（见表1）

f_2 — 原动机系数（见表2）

f_3 — 起动系数（见表3）

T_2— 工作机所需转矩

T_N— 减速机许用转矩（见表13）

YFK系列和YFT系列螺旋锥齿减速机如果只承受单向载荷则最好注明旋转方向（从输出端方向看），这样有利于改善螺旋锥齿轮的受力状况。

我公司可承接特殊规格产品的订货，并可为客户提供专用设计服务。

本样本中如有改进之处，不另作通知，请谅解。

Type selection method

Gear units are designed under the circumstance of steady load, stated operating time per day and a few sarting times.but the practlcal condition will de not as perfect as the designed circumstance.so we must confirm driven machine factor f1,prime mover factor f_2,starting factor f_3 according to actual load type, operating time,starting frequency. Let it less than or equqle to the service factor fb of selection table, viz $f_1 \times f_2 \times f_3 \leq f_B$.the needed torque of service machine multiply the service factor ($f_1 \times f_2 \times f_3$) should less than or equale to gear units,permissible torque.

Viz $T_N \geq T_2 \times f_1 \times f_2 \times f_3$

f_1 — driven machine factor(see table 1)

f_2 — prime mover factor(see table2)

f_3 — starting factor(see table3)

T_2— the needed torque of driven machine

T_N— gear units,permissible torque(see toble13)

If the K series and T series spiral bevel gear units can only bear single direction load,please indicate the rotating direction (see from output side),which is good for improving the pressing state of the spiral bevel gear.

We accept the orders of products of special specification, and provide our customer with exclusive design service.

Design and specifications are subject to change without notice, Please forgive

表13 Table13

输入功率及许用转矩
Input power rating and retmissible torque

机型 TYPE	YFR YFRF												
规格 SIZE	17	27	37	47	57	67	77	87	97	107	137	147	167
输入功率 INPUT POWER RATING(KW)	0.12-0.75	0.12-3	0.12-3	0.12-5.5	0.12-7.5	0.12-7.5	0.18-11	0.55-22	0.55-30	2.2-45	5.5-55	11-90	11-160
转动比 RATIO	383-8164	3.37-135.09	3.83-134.8	3.83-176.88	4.39-186.89	4.29-199.81	5.31-195.24	5.3-246.54	4.5-289.74	5.04-251.17	5.15-223.6	5-163.31	5-229.71
许用转矩 PERNISSBLE TORQUE(N・M)	87	128	196	305	440	595	705	1310	2110	4380	7910	12700	17700

机型 TYPE	YFRX YFR XF						
规格 SIZE	37	57	67	77	87	97	107
输入功率 INPUT POWER RATING(KW)	0.12-1.1	0.12-5.5	0.12-7.5	1.1-11	3-22	5.5-30	5.5-45
转动比 RATIO	1.62-4.43	1.3-5.5	1.4-6.07	1.42-5.63	1.39-6.45	1.42-5.79	1.44-6.63
许用转矩 PERNISSBLE TORQUE(N・M)	20	71	120	215	395	600	810

机型 TYPE	YFF YFFA YFAF YFFF									
规格 SIZE	37	47	57	67	77	87	97	107	127	157
输入功率 INPUT POWER RATING(KW)	0.12-3	0.12-3	0.12-5.5	0.18-5.5	0.37-11	0.75-22	1.1-30	2.2-45	7.5-90	11-200
转动比 RATIO	3.77-128.51	8.96-190.76	2.18-199.7	3.97-228.99	4.28-281.71	4.12-270.68	4.57-276.77	6.22-254.4	4.68-170.83	11.92-257.43
许用转矩 PERNISSBLE TORQUE(N・M)	196	405	605	810	1490	2940	4310	7840	11000	16800

机型 TYPE	YFK YFKF YFKA YFKAF											
规格 SIZE	37	47	57	67	77	87	97	107	127	157	167	187
输入功率 INPUT POWER RATING(KW)	0.18-3	0.18-3	0.18-5.5	0.18-5.5	0.55-11	0.75-22	1.1-30	3-45	7.5-90	11-200	11-200	18.5-200
转动比 RATIO	5.36-106.38	5.81-131.87	6.57-145.3	7.28-144.79	7.24-192.18	7.21-197.37	8.71-176.05	8.69-143.47	8.68-146.07	12.65-146.07	17.34-164.5	17.18-179.86
许用转矩 PERNISSBLE TORQUE(N・M)	156	400	600	785	1510	2760	4300	7210	13000	17800	31500	49400

机型 TYPE	YFS YFSF YFSA YFSAF						
规格 SIZE	37	47	57	67	77	87	97
输入功率 INPUT POWER RATING(KW)	0.12-1.1	0.12-1.5	0.18-3	0.25-5.5	0.75-7.5	0.75-15	1.5-22
转动比 RATIO	6.8-157.43	7.28-201	7.28-201	7.56-217.41	8.06-256.47	7.88-288	8.26-286.4
许用转矩 PERNISSBLE TORQUE(N・M)	93	170	245	520	1170	2130	3990

YFR、YFF、YFK、YFS系列

YFR

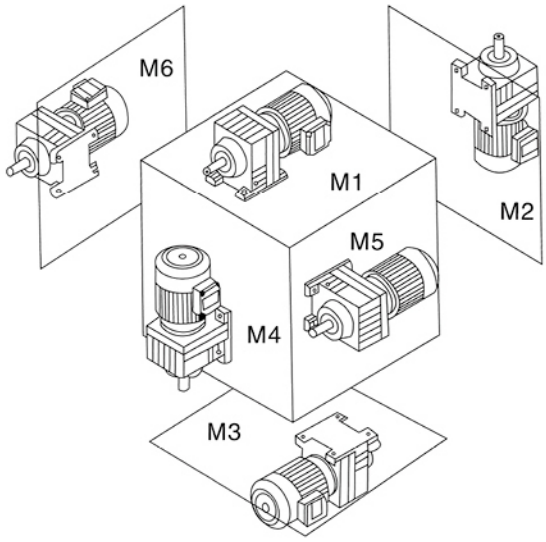

YFF

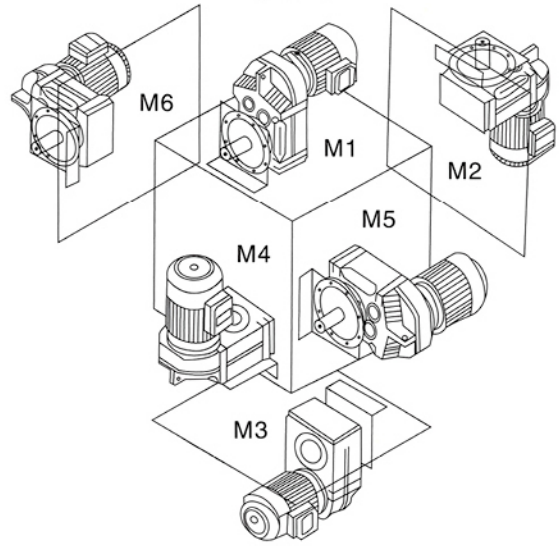

YFK

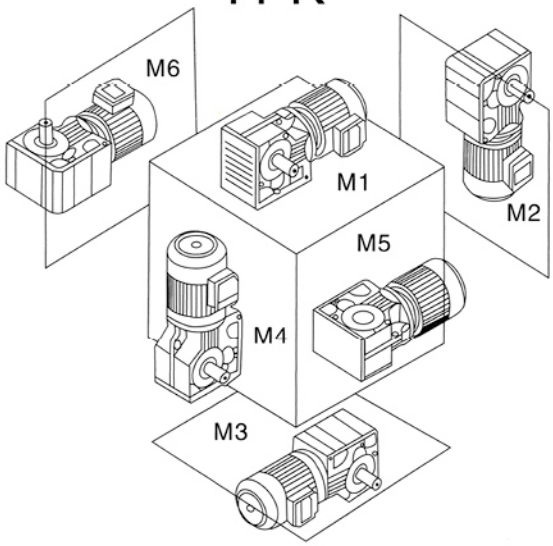

YFS

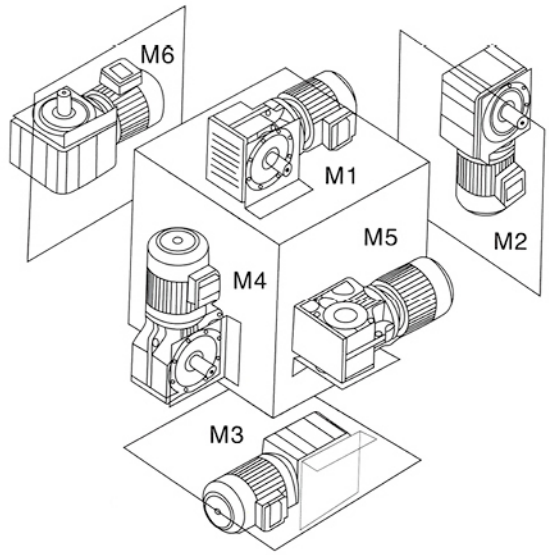

安装位置图例新旧对照

表14 Table14 Old and new installation position position legend constrast

新编号 New NO / 旧编号 Old NO	M1	M2	M3	M4	M5	M6
R	B3	V6	B8	V5	B6	B7
R..F	B35	V36	B85	V15	B65	B75
RF	B5	V3	B5II	V1	B51	B511
RX	B3	V6	B8	V5	B6	B7
RXF	B5	V3	B5II	V1	B51	B5111
F FA..B	B6	V6	B6II	V5	B3 B8	B31 B81
FF	B5	V3	B5II	V1	B51	B5111
FA FAF FAZ	H1	H6	H2	H5	H4	H3
K KA..B	B3 B61	B6 B81	B8	B31 B61	V5 V51	V6 V61
KF	B51 B3/B51	B5 B65	B5111 B8/B5111	B511 B6/B511	V1	V11 V6/V11
KA KAF KAZ	H1	H4	H2	H3	H5	H6
S	B3 B61 B811(仅用于S37)	B6 B81	B8 B311	B31 B611	V5 V51	V6 V61 V511(仅用于S37)
SF	B51	B5	B5111	B511	V1	V11
SA SAF SAZ	H1	H4	H2	H3	H5	H6

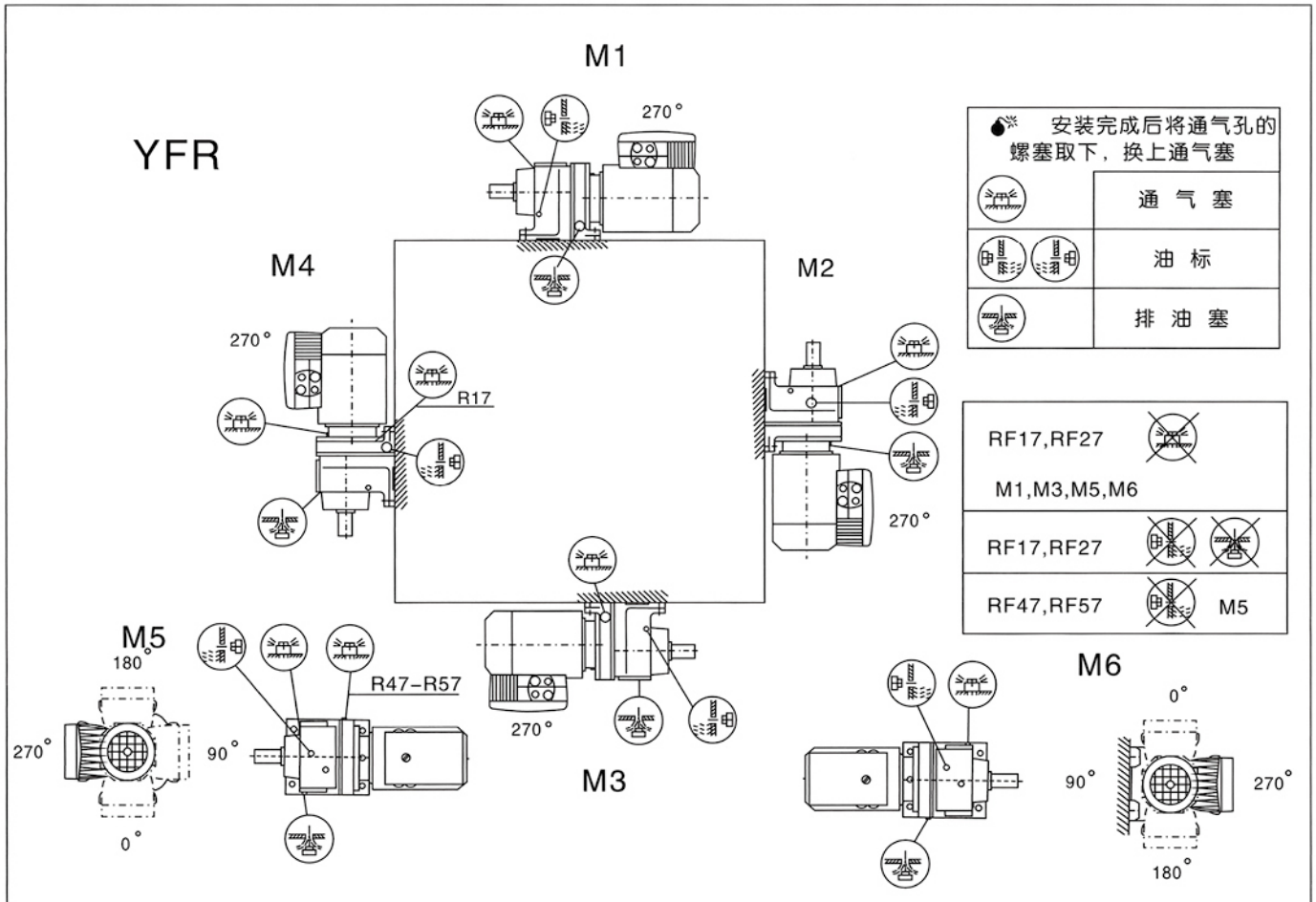
YFR
M1
270°
M2
270°
M3
270°
M4
270°
R17
M5
180°
270°
90°
0°
R47-R57
M6
0°
90°
270°
180°
安装完成后将通气孔的螺塞取下，换上通气塞
通 气 塞
油 标
排 油 塞
RF17,RF27
M1,M3,M5,M6
RF17,RF27
RF47,RF57
M5

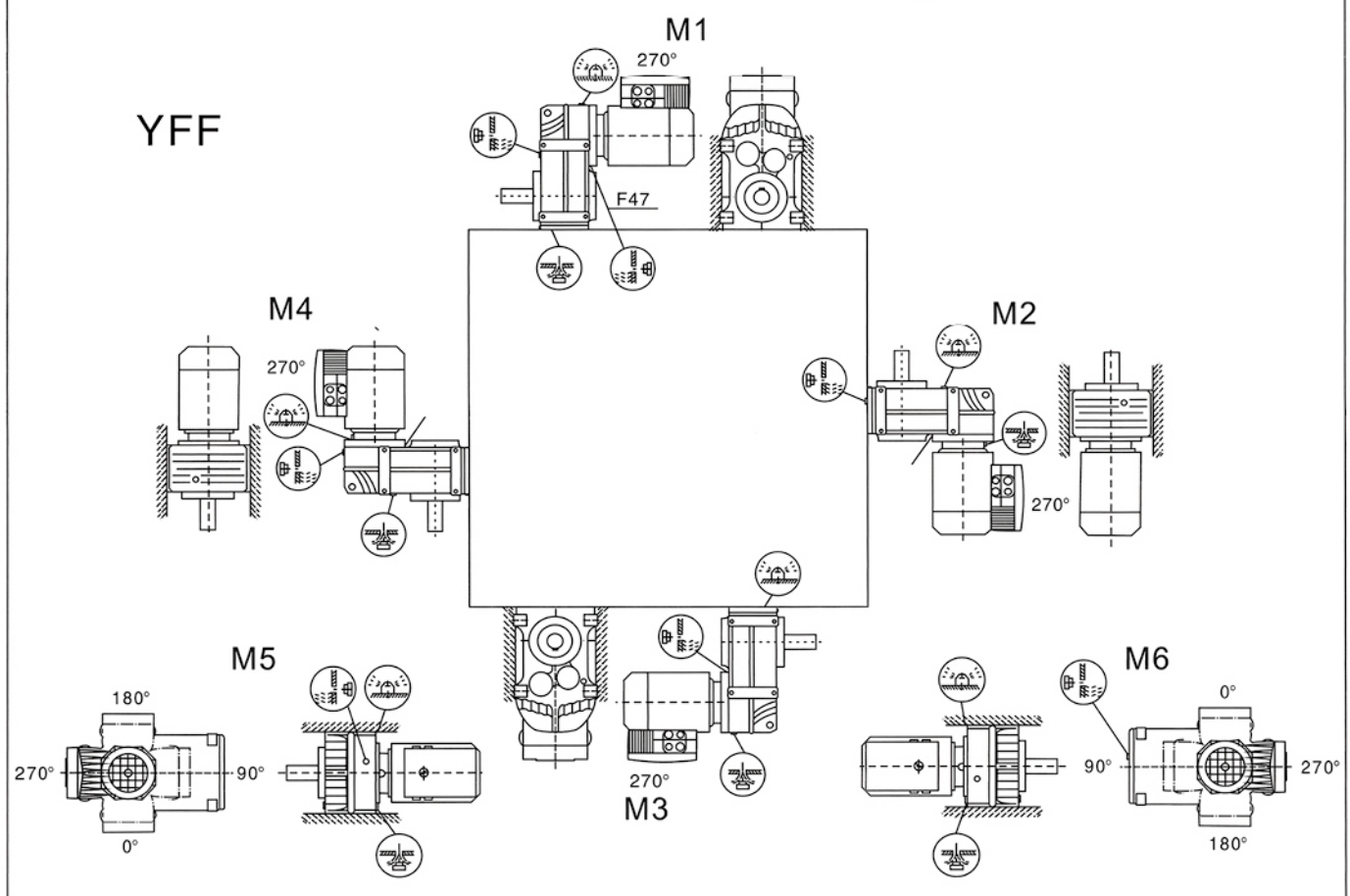
YFF
M1
270°
F47
M2
270°
M3
270°
M4
270°
M5
180°
270°
90°
0°
M6
0°
90°
270°
180°

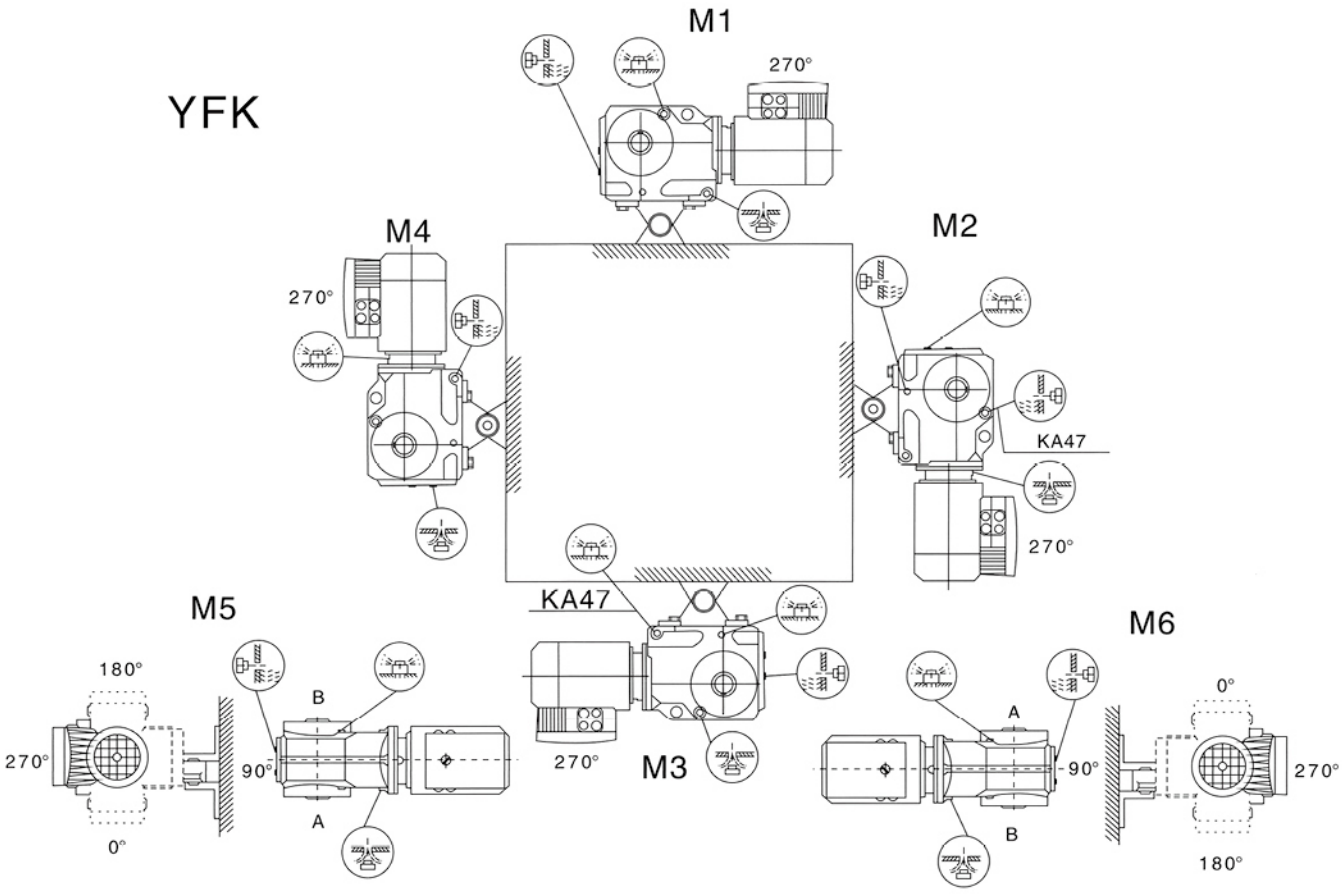
YFK
M1
270°
M4
270°
M2
KA47
270°
KA47
M5
180°
270°
0°
B
90°
A
270°
M3
M6
A
90°
B
0°
270°
180°

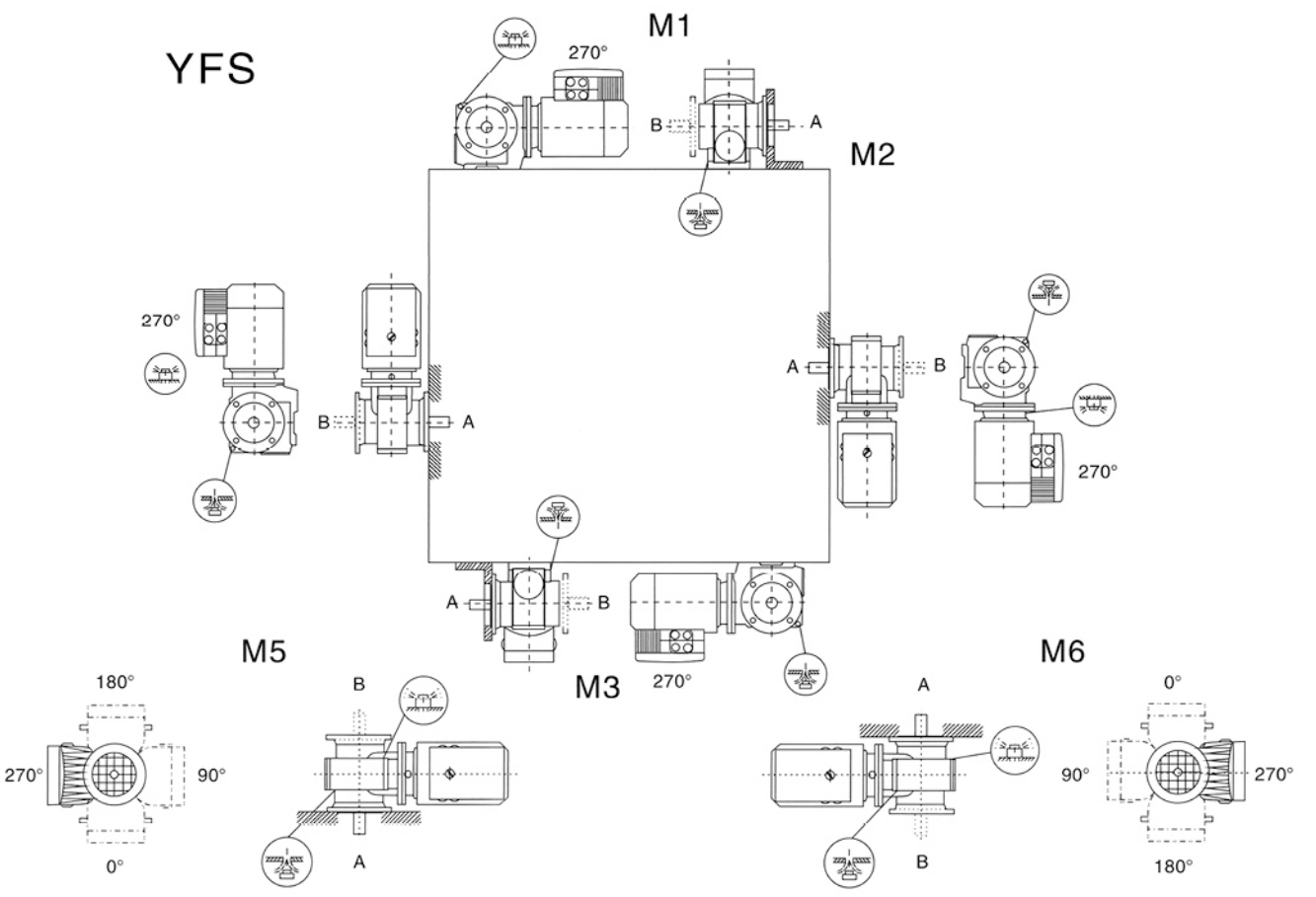
YFS
M1
270°
B
A
M2
270°
B
A
A
B
270°
A
B
M5
180°
270°
90°
0°
B
A
M3
270°
M6
A
90°
B
0°
270°
180°

YFRXF

安装完成后将通气孔的螺塞取下，换上通气塞	
	通 气 塞
	油 标
	排 油 塞

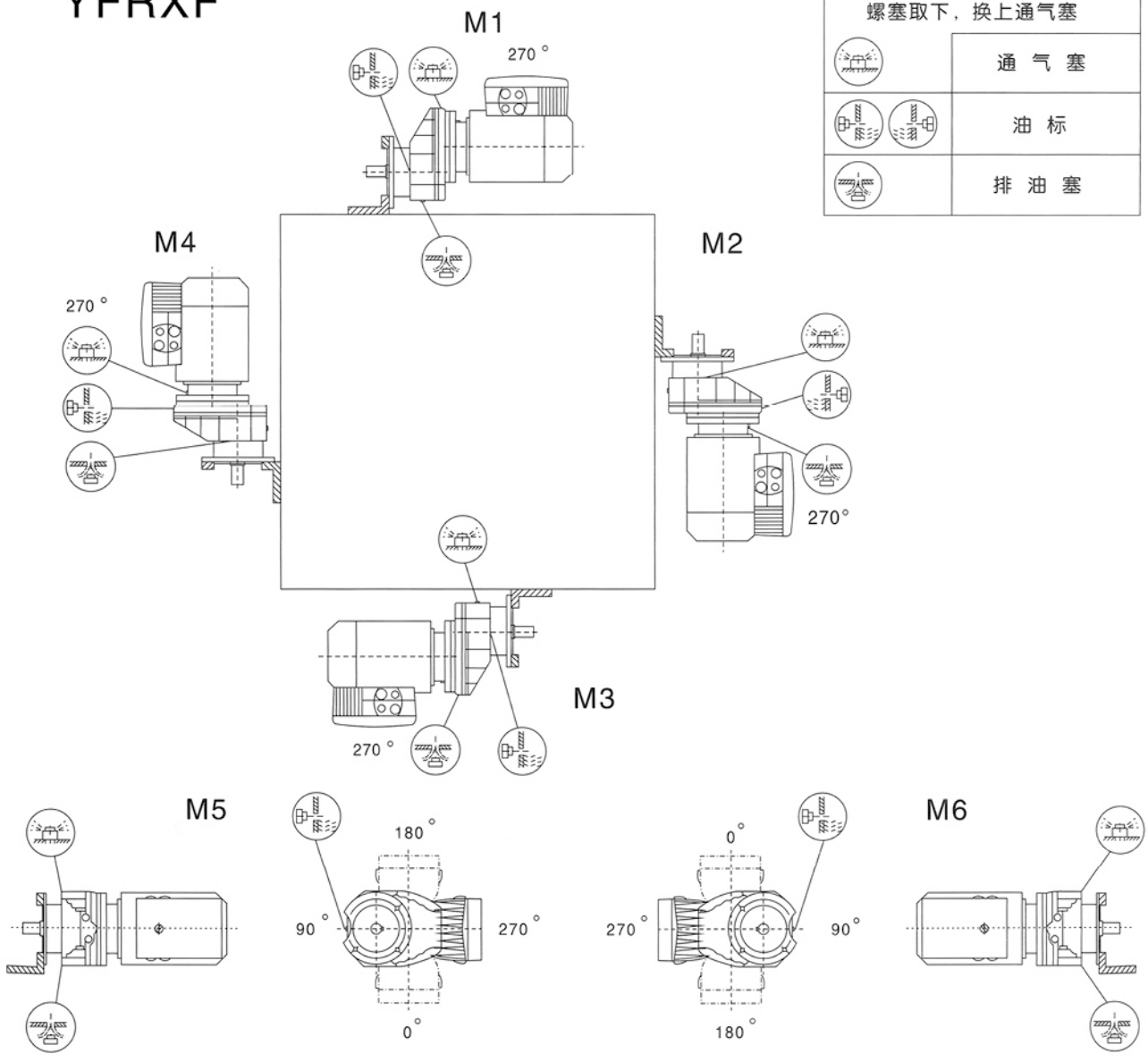

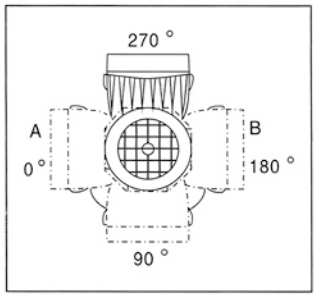

接线盒 标准安装型式

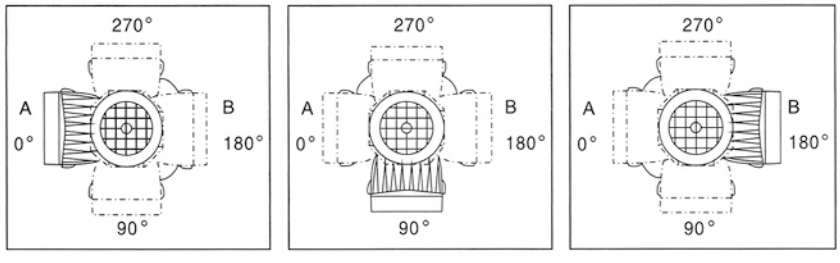

接线盒 特殊安装型式:

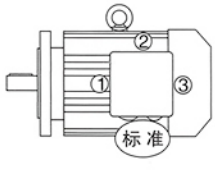

接线孔位置“标准”，“1”.“2”或“3”
(DR63仅用于“标准”和“2”)

YFR.YFF.YFK.YFS...AD

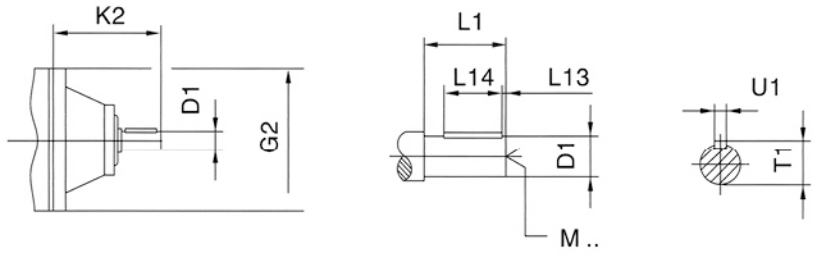

表15 Table15

		G2	K2	D1	L1	L13	L14	T1	U1	M
YFS37 YFR27 YFR37 YFS47 YFF37 YFF47 YFS57 YFK37	AD1	120	102	16	40	4	32	18	5	M5
	AD2		130	19	40	4	32	21.5	6	M6
YFR47 YFR57 YFR67 YFS67 YFF57 YFF67 YFK47 YFK57 YFK67	AD2	160	123	19	40	4	32	21.5	6	M6
	AD3		159	24	50	5	40	27	8	M8
YFS77 YFR77 YFF77 YFK77	AD2	200	116	19	40	4	32	21.5	6	M6
	AD3		151	24	50	5	40	27	8	M8
	AD4		224	38	80	5	70	41	10	M12
YFS87 YFR87 YFF87 YFK87	AD2	250	111	19	40	4	32	21.5	6	M6
	AD3		156	28	60	5	50	31	8	M10
	AD4		219	38	80	5	70	41	10	M12
	AD5		292	42	110	10	70	45	12	M16
YFS97 YFR97 YFF97 YFK97	AD3	300	151	28	60	5	50	31	8	M10
	AD4		214	38	80	5	70	41	10	M12
	AD5		287	42	110	10	70	45	12	M16
	AD6		327	48	110	10	80	51.5	14	M16
YFR107 YFF107 YFK107	AD3	350	145	28	60	5	50	31	8	M10
	AD4		208	38	80	5	70	41	10	M12
	AD5		281	42	110	10	70	45	12	M16
	AD6		321	48	110	10	80	51.5	14	M16
YFR137	AD4	400	201	38	80	5	70	41	10	M12
	AD5		274	42	110	10	70	45	12	M16
	AD6		314	48	110	10	80	51.5	14	M16
	AD7		308	55	110	10	90	59	16	M20
YFR147 YFF127 YFK127	AD4	450	193	38	80	5	70	41	10	M12
	AD5		266	42	110	10	70	45	12	M16
	AD6		306	48	110	10	80	51.5	14	M16
	AD7		300	55	110	10	90	59	16	M20
	AD8		383	70	140	15	110	74.5	20	M20
YFR167 YFF157 YFK157 YFK167 YFK187	AD5	550	258	42	110	15	70	45	12	M16
	AD6		298	48	110	10	80	51.5	14	M16
	AD7		292	55	110	10	90	59	16	M20
	AD8		374	70	140	15	110	74.5	20	M20

输出转速 output speed na r/min	输出转矩 output torque Ma N.m	传动比 Ratio i	径向载荷 Permissible overhung load outputside Fa N	使用系数 service factor fb	机型号 Type	极数 Pole	重量 weight kg
0.12kW							
0.06	14300	21342	58600	0.90	YFR147R77	4	420
0.08	12000	18210	64500	1.10	YFRF147R77	4	430
0.09	10300	15923	67300	1.25			
0.10	9440	14075	68600	1.40			
0.11	7630	12344	70700	1.70			
0.12	6780	11143	71500	1.90			
0.14	6020	9743	72200	2.20			
0.16	4960	8443	73000	2.60			
0.19	4290	7307	73400	3.00			
0.21	3780	6447	73700	3.40			
0.25	3270	5568	73900	4.00			
0.11	8390	12921	52300	0.95	YFR137R77	4	290
0.12	7240	11712	54900	1.10	YFRF137R77	4	310
0.13	6430	10573	56400	1.25			
0.16	5160	8784	58200	1.55			
0.18	4270	7479	59200	1.85			
0.21	4060	6559	59500	1.95			
0.24	3330	5834	60100	2.40			
0.27	3160	5116	60200	2.50			
0.18	4500	7583	28300	0.95	YFR107R77	4	290
0.20	3850	6743	31700	1.10	YFRF107R77	4	210
0.23	3660	5914	32500	1.20			
0.27	2950	5168	35100	1.45			
0.31	2600	4435	36000	1.65			
0.35	2310	3896	36400	1.85			
0.41	2240	3343	36500	1.90			
0.45	2030	3034	36700	2.10			
0.52	1750	2653	37000	2.50			
0.61	1500	2280	37200	2.90			
0.67	1300	2067	37400	3.30			
0.29	3240	4678	3970	0.90	YFR97R57	4	130
0.30	2950	4559	21300	1.00	YFRF97R57	4	145
0.32	2970	4309	21000	1.00			
0.34	2500	4004	24100	1.20			
0.37	2510	3702	24000	1.20			
0.40	2200	3481	25500	1.35			
0.45	2020	3065	26300	1.50			
0.46	2010	3019	26400	1.50			
0.51	1790	2722	27100	1.65			
0.52	1750	2668	27300	1.70			
0.60	1510	2311	27600	2.00			
0.61	1440	2245	27700	2.10			
0.66	1360	2078	27800	2.20			
0.68	1280	2016	27900	2.30			
0.76	1170	1823	28100	2.60			
0.80	1160	1733	28100	2.60			
0.87	1020	1583	28200	3.00			
0.99	860	1396	28300	3.50			
1.10	740	1228	28400	4.10			
0.48	1850	2873	15500	0.85	YFR87R57	4	195
0.50	1740	2770	10700	0.90	YFRF87R57	4	109
0.53	1730	2595	15600	0.90			

输出转速 output speed na r/min	输出转矩 output torque Ma N.m	传动比 Ratio i	径向载荷 Permissible overhung load outputside Fa N	使用系数 service factor fb	机型号 Type	极数 Pole	重量 weight kg
0.12kW							
0.65	1390	2129	18000	1.10	YFR87R57	4	86
0.70	1260	1961	18700	1.25	YFRF87R57	4	93
0.72	1240	1930	18800	1.25			
0.79	1090	1737	19500	1.40			
0.80	1100	1733	19400	1.40			
0.91	960	1524	20000	1.60			
1.10	775	1303	20000	2.00			
1.20	680	1143	20000	2.30			
1.60	555	885	20000	2.80			
1.80	485	776	20000	3.20			
2.00	430	685	20000	3.60			
2.30	345	599	20000	4.50			
0.97	950	1430	8220	0.85	YFR77R37	4	46
1.10	900	1303	9080	0.90	YFRF77R37	4	52
1.20	770	1124	10400	1.05			
1.30	710	1084	10800	1.15			
1.50	635	940	11400	1.30			
1.70	505	821	12000	1.60			
1.90	460	731	12300	1.80			
2.10	440	646	12300	1.85			
2.70	365	520	12600	2.30			
3.10	310	451	12800	2.60			
3.30	290	422	12800	2.80			
3.80	245	365	12900	3.30			
1.40	655	956	5950	0.90	YFR67R37	4	41
1.50	605	891	7480	1.00	YFRF67R37	4	44
1.60	565	836	7980	1.05			
1.80	475	750	8790	1.25			
1.90	490	730	8670	1.25			
2.10	420	646	9190	1.40			
2.40	380	574	9450	1.55			
2.80	330	495	9740	1.80			
3.20	275	438	9990	2.20			
1.80	525	782	5710	0.85	YFR57R37	4	34
2.00	440	678	7160	1.05	YFRF57R37	4	38
2.30	395	604	7330	1.15			
2.60	360	537	7460	1.25			
2.90	235	357	7790	1.45			
3.80	245	359	7760	1.80			
3.90	235	357	7790	1.95			
4.30	225	324	7810	2.00			
4.80	196	290	7860	2.30			
5.30	177	262	7890	2.50			
5.60	164	246	7910	2.80			
6.30	144	220	7940	3.10			
2.40	375	572	2500	0.80	YFR47R37	4	28
2.70	355	510	3780	0.85	YFRF47R37	4	28
2.80	330	502	5140	0.90			
3.20	300	429	5430	1.00			
3.40	255	408	5630	1.15			
3.70	255	372	5640	1.15			
4.00	240	348	5710	1.25			

输出转速 output speed na r/min	输出转矩 output torque Ma N.m	传动比 Ratio i	径向载荷 Permissible overhung load outputside Fa N	使用系数 service factor fb	机型号 Type	极数 Pole	重量 weight kg
0.12kW							
4.6	205	301	5840	1.50	YFR47R37	4	28
5.4	169	255	5950	1.75	YFRF47R37	4	28
6.1	150	228	6000	2.00			
7.1	125	195	6050	2.40			
4.1	230	338	4700	0.90	YFR37R17	4	17
4.2	220	328	4550	0.90	YFRF37R17	4	19
4.7	205	296	4910	1.00			
4.8	197	289	4990	1.00			
5.2	184	265	5130	1.10			
5.3	176	259	5220	1.15			
6.1	151	226	5470	1.35			
6.8	138	202	5570	1.45			
6.9	134	199	5600	1.50			
7.7	120	179	5700	1.65			
8.0	117	172	5720	1.70			
6.0	152	229	4130	0.85	YFR27R17	4	11
6.1	151	227	4130	0.85	YFRF27R17	4	11
6.8	138	203	4200	0.95			
6.9	132	200	4220	1.00			
7.7	121	179	4280	1.10			
7.8	116	177	4290	1.10			
8.3	111	166	4310	1.15			
8.8	102	156	4350	1.25			
4.6	250	195.24	12900	3.30	YFR77	6	37
5.4	210	166.59	13000	3.90	YFRF77	6	43
6.2	186	145.67	13000	4.40			
4.5	255	199.81	10100	2.40	YFR67	6	30
4.9	235	184.07	10100	2.60	YFRF67	6	33
5.7	200	158.14	10300	3.00			
6.5	175	137.67	10300	3.40			
7.0	164	128.97	10400	3.70			
7.9	145	113.94	10400	4.10			
6.9	166	199.81	10300	3.60	YFR67	4	30
7.5	153	184.07	10400	3.90	YFRF67	4	33
4.8	240	186.89	7780	1.90	YFR57	6	23
5.2	220	172.17	7820	2.00	YFRF57	6	27
6.1	188	147.92	7870	2.40			
7.0	164	128.77	7910	2.70			
7.5	154	120.63	7920	2.90			
8.4	136	106.58	7950	3.30			
9.1	126	98.99	7960	3.60			
7.4	155	186.89	7920	2.90	YFR57	4	23
8.0	143	172.17	7940	3.20	YFRF57	4	27
9.3	123	147.92	7960	3.70			
11	107	128.77	7980	4.20			
5.1	225	176.88	5760	1.35	YFR47	6	18
5.5	210	162.94	7830	1.45	YFRF47	6	18
6.4	178	139.99	5920	1.70			
7.4	155	121.87	5980	1.95			

输出转速 output speed na r/min	输出转矩 output torque Ma N.m	传动比 Ratio i	径向载荷 Permissible overhung load outputside Fa N	使用系数 service factor fb	机型号 Type	极数 Pole	重量 weight kg
0.12kW							
7.8	147	176.88	6000	2.00	YFR47	4	18
8.5	135	162.94	6030	2.20	YFRF47	4	18
9.9	116	139.99	6070	2.60			
11	101	121.87	6100	3.00			
12	95	114.17	6110	3.20			
14	84	100.86	6120	3.60			
15	78	93.68	6130	3.90			
6.7	172	134.82	5270	1.15	YFR37	6	14
7.3	157	123.66	5410	1.25	YFRF37	6	16
8.6	134	105.28	5600	1.50			
9.9	116	90.77	5730	1.75			
11	108	84.61	5770	1.85			
12	94	73.96	5850	2.10			
10	112	134.82	5750	1.80	YFR37	4	14
11	103	123.66	5800	1.95	YFRF37	4	16
13	87	105.28	5880	2.30			
15	75	90.77	5930	2.70			
16	70	84.61	5950	2.80			
19	61	73.96	5980	3.30			
7.3	158	123.91	4090	0.80	YFR27	6	8.3
8.5	134	105.49	4210	0.95	YFRF27	6	8.2
9.9	116	90.96	4300	1.10			
11	108	84.78	4330	1.20			
12	94	74.11	4370	1.40			
10	112	135.09	4310	1.15	YFR27	4	8.3
11	103	123.91	4340	1.25	YFRF27	4	8.2
13	88	105.49	4390	1.50			
15	76	90.96	4430	1.70			
16	70	84.78	4440	1.85			
19	62	74.11	4460	2.10			
20	58	69.47	4470	2.20			
23	51	61.3	4400	2.50			
25	46	55.87	4280	2.80			
29	40	48.17	4090	3.20			
31	37	44.9	4000	3.50			
11	104	81.64	1300	0.80	YFR17	6	7.6
13	90	70.39	1470	0.95	YFRF17	6	7.5
14	84	65.61	1860	1.00			
16	73	57.35	2430	1.00			
17	68	53.76	2500	1.15			
19	60	47.44	2500	1.40			
17	68	81.64	2500	1.25	YFR17	4	7.6
20	58	70.39	2500	1.45	YFRF17	4	7.5
21	55	65.61	2500	1.55			
24	48	57.35	2500	1.80			
26	45	53.76	2500	1.90			
29	39	47.44	2500	2.20			
31	37	44.18	2500	2.30			
36	32	38.61	2430	2.70			
38	30	36.2	2390	2.80			
43	27	31.94	2310	3.20			
49	24	28.32	2230	3.60			

输出转速 output speed na r/min	输出转矩 output torque Ma N.m	传动比 Ratio i	径向载荷 Permissible overhung load outputside Fa N	使用系数 service factor fb	机型号 Type	极数 Pole	重量 weight kg
0.12kW							
55	21	25.23	2160	4.10	YFRI7	4	7.6
57	20	24.07	2130	4.20	YFRFI7	4	7.5
60	19	23.15	2110	4.40			
70	16	19.71	2010	5.20			
81	14	16.99	1920-	6.00			
87	13	15.84	1880	6.40			
100	12	13.84	1810	7.40			
106	11	12.98	1770	7.90			
121	9.5	11.45	1710	8.50			
136	8.4	10.15	1640	9.20			
160	7.2	8.63	1560	10.0			
183	6.3	7.55	1490	8.90			
196	5.8	7.04	1460	9.50			
224	5.1	6.15	1400	11.0			
239	4.8	5.76	1370	11.0			
271	4.2	5.09	1320	12.0			
306	3.7	4.51	1270	13.0			
360	3.2	3.83	1200	14.0			
227	5.0	6.07	4270	8.60	YFRX67	4	16
267	4.3	5.18	4050	17.0	YFRXF67	4	20
305	3.8	4.53	3870	22.0			
321	3.6	4.30	3810	22.0			
251	4.6	5.50	3360	8.50	YFRX57	4	14
272	4.2	5.07	3270	8.60	YFRXF57	4	16
317	3.6	4.35	3120	19.0			
364	3.1	3.79	2980	22.0			
389	2.9	3.55	2910	24.0			
440	2.6	3.14	2800	25.0			
474	2.4	2.91	2730	28.0			
523	2.2	2.64	2640	31.0			
582	2.0	2.37	2550	35.0			
676	1.7	2.04	2430	41.0			
719	1.6	1.92	2380	43.0			
835	1.4	1.65	2260	49.0			
0.18kW							
0.09	15500	14075	43800	0.85	YFRI47R77	4	420
0.11	12900	12344	62800	1.00	YFRFI47R77	4	430
0.12	11600	11143	65300	1.10			
0.14	10200	9743	67500	1.25			
0.16	8590	8443	69600	1.50			
0.18	7430	7307	70900	1.75			
0.20	6560	6447	71700	2.00			
0.24	5660	5568	72500	2.30			
0.27	5120	4926	72900	2.50			
0.31	4430	4325	73300	2.90			
0.35	3900	3754	73600	3.30			
0.40	3380	3302	73800	3.80			
0.15	8930	8784	49900	0.90	YFRI37R77	4	290
0.18	7490	7479	54400	1.05	YFRFI37R77	4	310
0.20	6880	6559	55600	1.15			
0.23	5840	5834	57300	1.35			
0.26	5370	5116	57900	1.50			
0.28	5260	4709	58100	1.50			
0.30	4540	4464	58900	1.75			
0.33	4450	40ı8	59000	1.80			
0.34	4000	3928	59500	2.00			

输出转速 output speed na r/min	输出转矩 output torque Ma N.m	传动比 Ratio i	径向载荷 Permissible overhung load outputside Fa N	使用系数 service factor fb	机型号 Type	极数 Pole	重量 weight kg
0.18kW							
0.38	3850	3514	59600	2.10	YFRI37R77	4	290
0.40	3640	3338	59800	2.20	YFRFI37R77	4	310
0.45	3160	2929	60200	2.50			
0.30	4510	4435	28300	0.95	YFRI07R77	4	200
0.34	4380	3918	29000	1.00	YFRFI07R77	4	210
0.39	3700	3343	32400	1.15			
0.44	3360	3034	33700	1.30			
0.50	2910	2653	35200	1.50			
0.58	2500	2280	36200	1.70			
0.64	2200	2067	36500	1.95			
0.66	2050	1987	36700	2.10			
0.72	1840	1827	36900	2.30			
0.83	1580	1599	37200	2.70			
0.94	1410	1400	37300	3.10			
1.10	1210	1226	37400	3.60			
0.49	2980	2722	20400	1.00	YFR97R57	4	125
0.57	2520	2311	24000	1.20	YFRF97R57	4	145
0.59	2420	2245	24500	1.25			
0.64	2270	2078	25200	1.30			
0.65	2160	2016	25700	1.40			
0.76	1920	1733	26700	1.55			
0.81	1790	1623	27200	1.70			
0.92	1570	1434	27600	1.90			
1.10	1300	1207	27900	2.30			
1.20	1160	1084	28100	2.60			
1.40	990	934	28200	3.00			
1.50	920	878	28300	3.20			
1.80	785	755	28400	3.80			
0.76	1850	1733	10800	0.85	YFR87R57	4	85
0.87	1620	1524	16400	0.95	YFRF87R57	4	92
0.89	1650	1489	16200	0.95			
0.95	1540	1395	17000	1.00			
1.00	1350	1303	18200	1.15			
1.10	1250	1145	18700	1.25			
1.20	1180	1143	19100	1.30			
1.30	1120	1037	19300	1.40			
1.50	940	885	20000	1.65			
1.60	850	802	20000	1.85			
1.70	830	776	20000	1.90			
1.50	950	858	8100	0.85	YFR77R37	4	46
1.60	870	821	9480	0.95	YFR77RF37	4	52
1.70	830	757	9800	1.00			
1.80	780	731	10300	1.05			
2.00	735	671	10700	1.10			
2.30	620	571	11400	1.35			
2.40	625	560	11400	1.30			
2.70	530	488	11900	1.55			
3.00	470	436	12200	1.75			
3.50	405	373	12500	2.00			
4.00	355	327	12600	2.30			
4.60	320	289	12800	2.60			

输出转速 output speed na r/min	输出转矩 output torque Ma N.m	传动比 Ratio i	径向载荷 Permissible overhung load outputside Fa N	使用系数 service factor fb	机型号 Type	极数 Pole	重量 weight kg
0.18kW							
2.3	635	574	7140	0.95	YFR67R37	4	41
2.7	545	495	8160	1.10	YFRF67R37	4	44
3.0	465	438	8860	1.30			
3.4	415	388	9250	1.45			
3.8	380	344	9470	1.60			
4.5	310	294	9840	1.95			
5.1	280	261	9960	2.10			
2.8	520	471	6000	0.85	YFR57R37	4	33
2.9	490	454	6910	0.90	YFRF57R37	4	37
3.2	445	410	7130	1.00			
3.7	405	359	7280	1.10			
4.1	365	324	7430	1.25			
4.6	325	290	7560	1.40			
4.8	290	273	7650	1.55			
5.0	295	262	7650	1.55			
5.3	275	246	7700	1.65			
5.5	255	241	7750	1.75			
6.0	240	220	7770	1.85			
6.1	225	215	7800	2.00			
7.0	205	188	7840	2.20			
8.3	172	159	7900	2.60			
4.4	335	301	4780	0.90	YFR47R37	4	28
5.2	285	255	5510	1.05	YFRF47R37	4	29
5.8	250	228	5660	1.20			
6.8	210	195	5810	1.40			
5.8	250	226	2090	0.80	YFR37R17	4	17
6.5	230	202	4560	0.90	YFRF37R17	4	18
6.6	220	199	4650	0.90			
7.4	200	179	4950	1.00			
7.7	192	172	5040	1.05			
8.5	171	156	5270	1.15			
8.8	167	150	5320	1.20			
9.4	153	141	4120	0.85	YFR27R17	4	11
9.8	148	135	4150	0.90	YFRF27R17	4	11
11	135	124	4210	0.95			
12	121	110	4280	1.10			
13	117	104	4290	1.10			
14	102	94	4350	1.30			
15	101	90	4350	1.30			
4.5	385	195.24	12500	2.10	YFR77	6	38
5.2	330	166.59	12700	2.50	YFRF77	6	43
6.0	290	145.67	12800	2.80			
6.3	275	138.39	12900	3.00			
7.2	240	121.42	12900	3.40			
6.8	255	195.24	12900	3.20	YFR77	4	37
7.9	215	166.59	13000	3.80	YFRF77	4	43
9.1	190	145.67	13000	4.30			
9.5	180	138.39	13000	4.60			
4.3	395	199.81	9370	1.50	YFR67	6	31
4.7	365	184.07	9560	1.65	YFRF67	6	34
5.5	310	158.14	9830	1.90			

输出转速 output speed na r/min	输出转矩 output torque Ma N.m	传动比 Ratio i	径向载荷 Permissible overhung load outputside Fa N	使用系数 service factor fb	机型号 Type	极数 Pole	重量 weight kg
0.18kW							
6.3	270	137.67	10000	2.2	YFR67	6	31
6.8	255	128.97	10100	2.3	YFRF67	6	34
7.6	225	113.94	10200	2.7			
8.2	210	105.83	10200	2.9			
9.1	190	95.91	10300	3.2			
10	170	86.11	10300	3.5			
12	147	74.17	10400	4.1			
13	138	69.75	10400	4.3			
6.6	260	199.81	10100	2.3	YFR67	4	30
7.2	240	184.07	10100	2.5	YFRF67	4	33
8.4	205	158.14	10200	2.9			
9.6	179	137.67	10300	3.3			
10	168	128.97	10300	3.6			
12	148	113.94	10400	4.0			
13	138	105.83	10400	4.3			
4.7	370	186.89	7420	1.20	YFR57	6	24
5.1	340	172.17	7510	1.30	YFRF57	6	27
5.9	290	147.92	7650	1.55			
6.8	255	128.77	7740	1.75			
7.2	240	120.63	7780	1.90			
7.1	245	186.89	7770	1.85	YFR57	4	23
7.7	225	172.17	7810	2.00	YFRF57	4	27
8.9	193	147.92	7870	2.30			
10	168	128.77	7900	2.70			
11	157	120.63	7920	2.90			
12	139	106.58	7940	3.20			
13	129	98.99	7950	3.50			
15	117	89.71	7970	3.80			
7.5	230	176.88	5740	1.30	YFR47	4	18
8.1	210	162.94	5810	1.40	YFRF47	4	18
9.4	182	139.99	5910	1.65			
11	159	121.87	5980	1.90			
12	149	114.17	6000	2.00			
13	131	100.86	6040	2.30			
14	122	93.68	6060	2.50			
16	111	84.9	6080	2.70			
17	99	76.23	6100	3.00			
7.0	245	123.66	3060	0.80	YFR37	6	15
8.3	210	105.28	4840	0.95	YFRF37	6	16
9.6	179	90.77	5190	1.10			
10	167	84.61	5310	1.20			
9.8	176	134.82	5230	1.15	YFR37	4	14
11	161	123.66	5370	1.25	YFRF37	4	16
13	137	105.28	5580	1.45			
15	118	90.77	5710	1.70			
16	110	84.61	5760	1.80			
18	96	73.96	5840	2.10			
19	90	69.33	5870	2.20			
22	80	61.18	5920	2.50			
24	73	55.76	5940	2.80			
27	63	48.08	5960	3.20			

输出转速 output speed na r/min	输出转矩 output torque Ma N.m	传动比 Ratio i	径向载荷 Permissible overhung load outputside Fa N	使用系数 service factor fb	机型号 Type	极数 Pole	重量 weight kg
0.18kW							
11	161	123.91	4070	0.80	YFR27	4	8.3
13	137	105.49	4200	0.95	YFRF27	4	8.2
15	118	90.96	4280	1.10			
16	110	84.78	4320	1.20			
18	97	74.11	4370	1.35			
19	91	69.47	4380	1.45			
22	80	61.3	4320	1.65			
24	73	55.87	4210	1.80			
27	63	48.17	4040	2.10			
29	59	44.9	3960	2.20			
34	51	39.25	3810	2.50			
36	48	36.79	3740	2.70			
41	42	32.47	3610	3.10			
46	38	28.78	3480	3.50			
47	37	28.37	3470	3.50			
51	34	26.09	3380	3.80			
54	32	24.47	3310	4.10			
59	29	22.32	3220	4.50			
68	25	19.35	3090	5.20			
73	24	18.08	3020	5.50			
84	20	15.63	2890	6.40			
99	17	13.28	2750	7.50			
34	50	25.23	2330	1.70	YFR17	6	8
38	46	23.15	2290	1.85	YFRF17	6	7.9
44	39	19.71	2200	2.20			
16	106	81.64	1246	0.80	YFR17	4	7.6
19	92	70.39	1330	0.95	YFRF17	4	7.5
20	85	65.61	1740	1.00			
23	75	57.35	2350	1.15			
25	70	53.76	2500	1.20			
28	62	47.44	2450	1.40			
30	58	44.18	2410	1.50			
34	50	38.61	2340	1.70			
36	47	36.2	2300	1.80			
41	42	31.94	2240	2.00			
47	37	28.32	2170	2.30			
52	33	25.23	2110	2.60			
55	31	24.07	2080	2.70			
57	30	23.15	2060	2.80			
67	26	19.71	1970	3.30			
78	22	16.99	1890	3.80			
83	21	15.84	1860	4.10			
95	18	13.84	1790	4.70			
102	17	12.98	1760	5.00			
115	15	11.45	1690	5.40			
130	13	10.15	1640	5.70			
153	11	8.63	1560	5.80			
175	9.8	7.55	1480	6.00			
188	9.2	7.04	1450	6.40			
215	8.0	6.15	1390	6.80			
229	7.5	5.76	1370	7.10			
259	6.6	5.09	1320	7.70			
293	5.9	4.51	1270	8.10			
344	5.0	3.83	1210	9.00			

输出转速 output speed na r/min	输出转矩 output torque Ma N.m	传动比 Ratio i	径向载荷 Permissible overhung load outputside Fa N	使用系数 service factor fb	机型号 Type	极数 Pole	重量 weight kg
0.18kW							
268	6.4	10.15	1310	12	YFR17	2	7.3
315	5.5	8.63	1250	12	YFRF17	2	7.2
360	4.8	7.55	1190	13			
387	4.4	7.04	1160	13			
442	3.9	6.15	1120	14			
472	3.6	5.76	1090	15			
535	3.2	5.09	1050	16			
603	2.8	4.51	1010	17			
710	2.4	3.83	960	19			
143	12	6.07	4940	3.6	YFRX67	6	17
168	10	5.18	4690	7.3	YFRXF67	6	21
192	8.9	4.53	4490	9.2			
202	8.5	4.3	4410	9.4			
218	7.9	6.07	4310	5.4	YFRX67	4	16
255	6.7	5.18	4090	11	YFRXF67	4	20
292	5.9	4.53	3920	14			
307	5.6	4.3	3850	14			
350	4.9	3.77	3690	18			
413	4.2	3.2	3500	24			
457	3.8	2.89	3380	28			
519	3.3	2.54	3240	36			
550	3.1	2.4	3180	40			
646	2.7	2.04	3020	50			
158	11	5.5	3880	3.6	YFRX57	6	14
172	10	5.07	3780	3.6	YFRXF57	6	16
200	8.6	4.35	3600	7.9			
230	7.5	3.79	3440	9.2			
240	7.2	5.5	3400	5.4	YFRX57	4	14
261	6.6	5.07	3310	5.4	YFRXF57	4	16
303	5.7	4.35	3150	12			
348	4.9	3.79	3010	14			
372	4.6	3.55	2950	15			
421	4.1	3.14	2830	16			
453	3.8	2.91	2760	18			
500	3.4	2.64	2670	20			
557	3.1	2.37	2580	22			
647	2.7	2.04	2460	26			
688	2.5	1.92	2410	28			
799	2.2	1.65	2290	31			
0.25kW							
0.13	15000	9743	50700	0.85	YFR147R77	4	420
0.15	12700	8443	63200	1.00	YFRF147R77	4	430
0.18	11000	7307	66300	1.20			
0.20	9700	6447	68200	1.35			
0.23	8380	5568	69900	1.55			
0.26	7520	4926	70800	1.75			
0.30	6540	4325	71800	2.00			
0.35	5730	3754	72400	2.30			
0.39	4990	3302	73000	2.60			
0.45	4360	2898	73300	3.00			

输出转速 output speed na r/min	输出转矩 output torque Ma N.m	传动比 Ratio i	径向载荷 Permissible overhung load outputside Fa N	使用系数 service factor fb	机型号 Type	极数 Pole	重量 weight kg
0.25kW							
0.22	8680	5834	51000	0.90	YFR137R77	4	290
0.25	7860	5116	53700	1.00	YFRF137R77	4	310
0.28	7600	4709	54200	1.05			
0.29	6720	4464	55900	1.20			
0.32	6440	4018	56300	1.25			
0.33	5910	3928	57200	1.35			
0.39	5290	3338	58000	1.50			
0.44	4610	2929	58900	1.75			
0.49	4090	2658	59400	1.95			
0.54	3710	2412	59800	2.20			
0.63	3190	2073	60200	2.50			
0.71	2760	1839	60500	2.90			
0.93	2130	1397	60900	3.80			
1.10	1850	1226	61000	4.30			
0.43	4860	3034	20600	0.90	YFR107R77	4	200
0.65	3030	1987	34800	1.40	YFRF107R77	4	205
0.71	2740	1827	35700	1.55			
0.81	2370	1599	36300	1.80			
0.93	2100	1400	36700	2.00			
1.10	1810	1226	37000	2.40			
1.40	1410	939	37300	3.00			
1.60	1220	822	37400	3.50			
0.64	3160	2016	12400	0.95	YFR97R57	4	130
0.71	2870	1823	21800	1.05	YFRF97R57	4	145
0.75	2780	1733	22500	1.10			
0.80	2590	1623	23600	1.15			
0.82	2490	1583	24100	1.20			
0.93	2160	1396	25700	1.40			
1.10	1880	1228	26800	1.60			
1.20	1700	1069	27400	1.75			
1.40	1480	938	27700	2.00			
1.60	1260	824	27900	2.40			
1.80	1130	737	28100	2.70			
2.10	970	632	28300	3.10			
1.10	1810	1145	13800	0.85	YFR87R57	4	85
1.20	1630	1037	16300	0.95	YFRF87R57	4	93
1.40	1460	931	17500	1.05			
1.50	1380	885	18000	1.10			
1.60	1250	802	18700	1.25			
1.70	1210	776	18900	1.30			
1.90	1070	685	19600	1.45			
2.20	900	599	20000	1.70			
2.50	795	525	20000	1.95			
2.80	695	456	20000	2.20			
4.90	405	268	20000	3.80			
2.30	900	560	9100	0.90	YFR77R37	4	47
2.70	775	488	10300	1.05	YFRF77R37	4	53
3.00	690	436	11000	1.20			
3.50	590	373	11600	1.40			
4.00	520	327	12000	1.60			
4.50	460	289	12300	1.80			
5.00	410	260	12400	2.00			
5.80	345	224	12700	2.40			

输出转速 output speed na r/min	输出转矩 output torque Ma N.m	传动比 Ratio i	径向载荷 Permissible overhung load outputside Fa N	使用系数 service factor fb	机型号 Type	极数 Pole	重量 weight kg
0.25kW							
3.3	605	388	7220	0.95	YFR67R37	4	41
3.4	630	384	7490	1.00	YFRF67R37	4	44
3.6	585	359	7730	1.05			
3.8	550	344	8120	1.10			
4.2	505	310	8560	1.20			
4.4	455	294	8950	1.30			
4.9	425	264	9180	1.40			
5.0	410	261	9260	1.45			
5.5	375	235	9480	1.60			
5.6	370	234	9520	1.60			
6.5	320	201	9790	1.90			
7.2	290	181	9940	2.10			
7.4	270	176	10000	2.20			
8.2	245	158	10100	2.50			
4.0	530	324	5580	0.85	YFR57R37	4	35
4.1	505	319	6590	0.90	YFRF57R37	4	38
4.5	470	290	7010	0.95			
4.8	425	273	7200	1.05			
5.0	425	262	7210	1.05			
5.3	395	246	7320	1.15			
5.4	375	241	7410	1.20			
5.9	355	220	7470	1.30			
6.1	335	215	7540	1.35			
6.9	295	187	7650	1.55			
7.9	255	164	7740	1.75			
9.2	220	142	7810	2.00			
5.7	365	228	3070	0.80	YFR47R37	4	29
6.7	310	195	5370	0.95	YFRF47R37	4	29
7.1	290	182	5480	1.05			
8.5	240	154	5700	1.25			
8.4	250	156	2350	0.80	YFR37R37	4	18
8.7	240	150	3420	0.85	YFRF37R37	4	19
9.7	215	135	4740	0.95			
10	196	124	5000	1.00			
12	174	110	5250	1.15			
13	169	104	5290	1.20			
14	146	90	5500	1.35			
2.3	1020	289.74	28200	3.00	YFR97	8	110
2.7	900	255.71	28300	3.30	YFRF97	8	125
2.8	850	241.25	28400	3.50			
3.1	760	216.28	28400	4.00			
2.8	870	246.54	20000	1.80	YFR87	8	68
3.1	760	216.54	20000	2.00	YFRF87	8	75
3.3	720	205.71	20000	2.20			
3.7	640	181.77	20000	2.40			
4.1	585	166.59	11600	1.40	YFR77	8	42
4.7	510	145.67	12000	1.60	YFRF77	8	48
4.9	485	138.39	12100	1.70			
5.6	425	121.42	12400	1.90			

输出转速 output speed na r/min	输出转矩 output torque Ma N.m	传动比 Ratio i	径向载荷 Permissible overhung load outputside Fa N	使用系数 service factor fb	机型号 Type	极数 Pole	重量 weight kg
0.25kW							
4.5	530	195.24	11900	1.55	YFR77	6	38
5.3	450	166.59	12300	1.80	YFRF77	6	44
6.0	395	145.67	12500	2.10			
6.7	360	195.24	12600	2.30	YFR77	4	38
7.8	305	166.59	12800	2.70	YFRF77	4	43
8.9	270	145.67	12900	3.10			
9.4	255	138.39	12900	3.20			
11	225	121.42	13000	3.70			
4.3	555	158.14	8060	1.10	YFR67	8	35
4.9	485	137.67	8730	1.25	YFRF67	8	38
5.3	455	128.97	8970	1.35			
6.0	400	113.94	9340	1.50			
4.4	540	199.81	8190	1.10	YFR67	6	32
4.8	500	184.07	8590	1.20	YFRF67	6	35
5.6	430	158.14	9140	1.40			
6.4	375	137.67	9500	1.60			
6.8	350	128.97	9630	1.70			
7.7	310	113.94	9840	1.95			
8.3	285	105.83	9940	2.10			
6.5	365	199.81	9540	1.65	YFR67	4	31
7.1	340	184.07	9700	1.80	YFRF67	4	34
8.2	290	158.14	9930	2.10			
9.4	255	137.67	10100	2.40			
10	235	128.97	10100	2.50			
11	210	113.94	10200	2.90			
12	194	105.83	10300	3.10			
14	176	95.91	10300	3.40			
15	158	86.11	10400	3.80			
4.7	505	186.89	6450	0.90	YFR57	6	25
5.1	465	172.17	7030	0.95	YFRF57	6	29
5.9	400	147.92	7300	1.10			
6.8	350	128.77	7480	1.30			
7.3	325	120.63	7550	1.35			
8.3	290	106.58	7660	1.55			
8.9	270	98.99	7710	1.70			
7.0	345	186.89	7500	1.30	YFR57	4	24
7.6	315	172.17	7590	1.40	YFRF57	4	27
8.8	270	147.92	7700	1.65			
10	235	128.77	7780	1.90			
11	220	120.63	7810	2.00			
12	196	106.58	7860	2.30			
13	182	98.99	7880	2.50			
14	165	89.71	7910	2.70			
16	148	80.55	7930	3.00			
19	127	69.23	7960	3.50			
7.3	325	176.88	5280	0.90	YFR47	4	19
8.0	300	162.94	5420	1.00	YFRF47	4	19
9.3	255	139.99	5630	1.15			
11	225	121.87	5770	1.35			
12	210	114.17	5820	1.45			
13	185	100.86	5900	1.60			

输出转速 output speed na r/min	输出转矩 output torque Ma N.m	传动比 Ratio i	径向载荷 Permissible overhung load outputside Fa N	使用系数 service factor fb	机型号 Type	极数 Pole	重量 weight kg
0.25kW							
14	172	93.68	5940	1.75	YFR47	4	19
15	156	84.9	5980	1.90	YFRF47	4	19
17	140	76.23	6020	2.10			
19	126	68.54	6050	2.40			
20	118	64.21	6070	2.50			
23	104	56.73	6090	2.90			
25	97	52.69	6100	3.10			
27	88	47.75	6080	3.40			
9.6	250	134.82	2630	0.80	YFR37	4	15
11	225	123.66	4560	0.90	YFRF37	4	16
12	193	105.28	5030	1.05			
14	167	90.77	5320	1.20			
15	155	84.61	5420	1.30			
18	136	73.96	5590	1.45			
19	127	69.33	5650	1.55			
21	112	61.18	5750	1.80			
23	102	55.76	5800	1.95			
27	88	48.08	5870	2.30			
29	82	44.81	5760	2.40			
33	72	39.17	5540	2.80			
35	67	36.72	5430	3.00			
40	60	32.4	5230	3.40			
15	156	84.78	4100	0.85	YFR27	4	9
18	136	74.11	4210	0.95	YFRF27	4	8.9
19	128	69.47	4250	1.00			
21	113	61.3	4190	1.15			
23	103	55.87	4090	1.25			
27	89	48.17	3940	1.45			
29	83	44.9	3870	1.60			
33	72	39.25	3730	1.80			
35	68	36.79	3670	1.90			
40	60	32.47	3540	2.20			
45	53	28.78	3420	2.50			
46	52	28.37	3410	2.50			
50	48	26.09	3330	2.70			
53	45	24.47	3270	2.90			
58	41	22.32	3180	3.20			
67	36	19.35	3050	3.70			
72	33	18.08	2990	3.90			
83	29	15.63	2860	4.50			
98	24	13.28	2730	5.30			
110	22	11.86	2630	5.90			
128	19	10.13	2510	6.60			
138	17	9.41	2440	7.10			
159	15	8.16	2330	7.70			
170	14	7.63	2290	8.00			
197	12	6.59	2180	8.80			
232	10	5.60	2080	9.60			
260	9.2	5.00	2000	10.0			
304	7.8	4.27	1910	11.0			
325	7.3	4.00	1870	12.0			
386	6.2	3.37	1770	13.0			

输出转速 output speed na r/min	输出转矩 output torque Ma N.m	传动比 Ratio i	径向载荷 Permissible overhung load outputside Fa N	使用系数 service factor fb	机型号 Type	极数 Pole	重量 weight kg
0.25kW							
23	105	57.35	156	0.80	YFR17	4	8.3
24	99	53.35	785	0.85	YFRF17	4	8.2
27	87	47.44	1630	1.00			
29	81	44.18	2000	1.05			
34	71	38.61	2200	1.20			
36	67	36.2	2180	1.30			
41	59	31.94	2130	1.45			
46	52	28.32	2070	1.65			
52	46	25.23	2020	1.85			
54	44	24.07	2000	1.90			
56	43	23.15	1980	2.00			
66	36	19.71	1910	2.30			
77	31	16.99	1840	2.70			
82	29	15.84	1810	2.90			
94	25	13.84	1750	3.30			
100	24	12.98	1720	3.60			
114	21	11.45	1660	3.90			
128	19	10.15	1600	4.00			
151	16	8.63	1530	4.10			
172	14	7.55	1450	4.30			
185	13	7.04	1420	4.60			
211	11	6.15	1370	4.80			
226	11	5.76	1350	5.00			
256	9.3	5.09	1300	5.50			
288	8.3	4.51	1250	5.80			
339	7.0	3.83	1190	6.40			
433	5.5	6.15	1110	9.80	YFR17	2	7.3
461	5.2	5.76	1090	10	YFRF17	2	7.2
523	4.6	5.09	1050	11			
590	4.0	4.51	1010	12			
694	3.4	3.83	960	13			
145	17	6.07	4890	2.6	YFRX67	6	19
170	14	5.18	4650	5.4	YFRXF67	6	23
194	12	4.53	4450	6.7			
205	12	4.30	4380	6.8			
214	11	6.07	4310	3.9	YFRX67	4	17
251	9.5	5.18	4100	7.9	YFRXF67	4	21
287	8.3	4.53	3920	9.9			
302	7.9	4.30	3860	10			
345	6.9	3.77	3700	13			
406	5.9	3.20	3500	17			
450	5.3	2.89	3390	20			
511	4.7	2.54	3250	25			
542	4.4	2.40	3190	28			
636	3.8	2.04	3020	35			
160	15	5.50	3840	2.6	YFRX57	6	16
174	14	5.07	3740	2.6	YFRXF57	6	18
202	12	4.35	3560	5.8			
232	10	3.79	3410	6.7			
236	10	5.50	3390	3.9	YFRX57	4	14
257	9.3	5.07	3300	3.9	YFRXF57	4	16
299	8.0	4.35	3150	8.5			
343	7.0	3.79	3010	9.9			

输出转速 output speed na r/min	输出转矩 output torque Ma N.m	传动比 Ratio i	径向载荷 Permissible overhung load outputside Fa N	使用系数 service factor fb	机型号 Type	极数 Pole	重量 weight kg
0.25kW							
366	6.5	3.55	2950	11	YFRX57	4	14
414	5.8	3.14	2830	11	YFRXF57	4	16
446	5.3	2.91	2760	13			
492	4.8	2.64	2680	14			
548	4.4	2.37	2580	16			
637	3.7	2.04	2460	19			
677	3.5	1.92	2410	20			
787	3.0	1.65	2300	23			
0.37kW							
0.19	15800	7307	39000	0.80	YFR147R77	4	420
0.21	14000	6447	60600	0.95	YFRF147R77	4	430
0.25	12100	5568	64400	1.10			
0.28	10800	4926	66600	1.20			
0.32	9400	4325	68600	1.40			
0.37	8210	3754	70100	1.60			
0.42	7180	3302	71200	1.80			
0.48	6280	2898	72000	2.10			
0.31	9670	4464	40700	0.85	YFR137R77	4	290
0.34	9140	4018	48900	0.90	YFRF137R77	4	310
0.35	8510	3928	51800	0.95			
0.39	7950	3514	53500	1.00			
0.41	7540	3338	54300	1.05			
0.47	6580	2929	56100	1.20			
0.52	5880	2658	57200	1.35			
0.56	5540	2484	57700	1.45			
0.57	5330	2412	58000	1.50			
0.62	4980	2242	58400	1.60			
0.67	4580	2073	58900	1.75			
0.75	3990	1839	59500	2.00			
0.99	3070	1397	60300	2.60			
1.1	2670	1226	60600	3.00			
1.3	2400	1090	60700	3.30			
1.5	2090	951	60900	3.80			
0.67	4610	2067	27700	0.95	YFR107R77	4	200
0.69	4370	1987	29100	1.00	YFRF107R77	4	210
0.76	3970	1827	31100	1.10			
0.82	3760	1693	32100	1.15			
0.86	3440	1599	33400	1.25			
0.89	3410	1550	33500	1.25			
0.98	3090	1407	34600	1.40			
0.99	3040	1400	34800	1.40			
1.1	2640	1226	36000	1.65			
1.3	2320	1055	36400	1.85			
1.5	2040	939	36700	2.10			
1.7	1770	822	37000	2.40			
0.96	3240	1434	14430	0.95	YFR97R77	4	130
0.99	3100	1396	15400	0.95	YFRF97R77	4	145
1.1	2710	1207	22900	1.10			
1.3	2410	1069	24500	1.25			
1.5	2110	938	25900	1.40			
1.7	1820	824	27100	1.65			
1.9	1630	737	27500	1.85			
2.2	1390	632	27800	2.20			
3.2	960	431	28300	3.10			
3.6	840	379	28400	3.60			

输出转速 output speed na r/min	输出转矩 output torque Ma N.m	传动比 Ratio i	径向载荷 Permissible overhung load outputside Fa N	使用系数 service factor fb	机型号 Type	极数 Pole	重量 weight kg
0.37kW							
4.1	745	366	28400	4.00	YFR97R57	4	130
					YFRF97R57	4	145
1.7	1780	802	15100	0.85	YFR87R57	4	87
1.8	1670	754	16000	0.95	YFRF87R57	4	95
2.0	1530	685	17100	1.00			
2.1	1430	649	17700	1.10			
2.3	1310	599	18400	1.20			
2.6	1150	525	19200	1.35			
2.9	1080	472	19500	1.45			
3.0	1000	456	19800	1.55			
3.5	910	400	20000	1.70			
3.8	810	361	20000	1.90			
5.2	585	268	20000	2.70			
5.8	515	236	20000	3.00			
3.2	980	436	5390	0.85	YFR77R37	4	48
3.7	840	373	9720	0.95	YFRF77R37	4	53
4.2	740	327	10600	1.10			
4.8	655	289	11200	1.25			
5.3	585	260	11600	1.40			
6.2	500	224	12100	1.65			
7.0	435	197	12400	1.90			
8.1	380	169	12600	2.20			
9.3	335	149	12700	2.50			
4.7	650	294	6230	0.90	YFR67R37	4	42
5.3	585	261	7710	1.00	YFRF67R37	4	42
5.9	525	234	8340	1.15			
6.9	450	200	9010	1.35			
2.7	1330	255.71	27900	2.3	YFR97	8	115
2.8	1250	241.25	28000	2.4	YFRF97	8	130
3.1	1120	216.28	28100	2.7			
3.7	970	186.3	28300	3.1			
3.1	1140	289.74	28100	2.6	YFR97	6	105
3.5	1000	255.71	28200	3.0	YFRF97	6	125
3.7	950	241.25	28300	3.2			
4.2	850	216.28	28400	3.5			
3.1	1130	216.54	19300	1.40	YFR87	8	73
3.3	1070	205.71	19600	1.45	YFRF87	8	80
3.7	940	181.77	20000	1.65			
3.7	970	246.54	20000	1.6	YFR87	6	66
4.2	850	216.54	20000	1.8	YFRF87	6	73
4.4	810	205.71	20000	1.9			
4.9	715	181.77	20000	2.2			
5.8	610	155.34	20000	2.5			
6.3	560	142.41	20000	2.8			
4.7	755	145.67	10500	1.10	YFR77	8	47
4.9	720	138.39	10800	1.15	YFRF77	8	53
5.6	630	121.42	11400	1.30			
5.4	655	166.59	11200	1.25	YFR77	6	40
6.2	570	145.67	11700	1.45	YFRF77	6	46
6.5	545	138.39	11900	1.50			

输出转速 output speed na r/min	输出转矩 output torque Ma N.m	传动比 Ratio i	径向载荷 Permissible overhung load outputside Fa N	使用系数 service factor fb	机型号 Type	极数 Pole	重量 weight kg
0.37kW							
7.1	500	195.24	12100	1.65	YFR77	4	38
8.3	425	166.59	12400	1.90	YFRF77	4	44
9.5	375	145.67	12600	2.20			
10	355	138.39	12600	2.30			
11	310	121.42	12800	2.60			
13	265	102.99	12900	3.10			
15	240	92.97	12900	3.50			
5.7	620	158.14	7300	0.95	YFR67	6	34
6.5	540	137.67	8210	1.10	YFRF67	6	37
7.0	505	128.97	8530	1.20			
7.9	445	113.94	9010	1.35			
6.9	510	199.81	8480	1.15	YFR67	4	32
7.5	470	184.07	8820	1.25	YFRF67	4	35
8.7	405	158.14	9310	1.50			
10	355	137.67	9620	1.70			
11	330	128.97	9740	1.80			
12	290	113.94	9920	2.10			
13	270	105.83	10000	2.20			
14	245	95.91	10100	2.40			
16	220	86.11	10200	2.70			
19	190	74.17	10300	3.20			
20	179	69.75	10300	3.40			
23	157	61.26	10400	3.80			
24	146	59.89	10400	4.10			
7.0	505	128.77	6510	0.90	YFR57	6	27
7.5	475	120.63	7000	0.95	YFRF57	6	31
8.4	420	106.58	7240	1.10			
9.1	390	98.99	7350	1.15			
7.4	480	186.89	6980	0.95	YFR57	4	25
8.0	440	172.17	7140	1.00	YFRF57	4	29
9.3	380	147.92	7390	1.20			
11	330	128.77	7550	1.35			
12	310	120.63	7610	1.45			
13	275	106.58	7700	1.65			
14	255	98.99	7750	1.80			
15	230	89.71	7800	1.95			
17	205	80.55	7840	2.20			
20	177	69.23	7890	2.50			
21	166	64.85	7910	2.70			
24	147	57.29	7760	3.10			
26	136	53.22	7600	3.30			
29	124	48.23	7380	3.60			
9.9	360	139.99	3490	0.85	YFR47	4	20
11	310	121.87	5350	0.95	YFRF47	4	20
12	290	114.17	5460	1.05			
14	260	100.86	5630	1.15			
15	240	93.68	5700	1.25			
16	215	84.9	5790	1.40			
18	195	76.23	5870	1.55			
20	176	68.54	5930	1.70			
21	164	64.21	5960	1.80			
24	145	56.73	6010	2.10			
26	135	52.69	5990	2.20			

输出转速 output speed na r/min	输出转矩 output torque Ma N.m	传动比 Ratio i	径向载荷 Permissible overhung load outputside Fa N	使用系数 service factor fb	机型号 Type	极数 Pole	重量 weight kg
0.37kW							
29	122	47.75	5820	2.5	YFR47	4	20
32	110	42.87	5650	2.7	YFRF47	4	20
37	95	36.93	5410	2.8			
40	89	34.73	5310	3.1			
41	87	33.79	5270	3.2			
44	80	31.12	5150	3.4			
52	69	26.74	4920	4.4			
59	60	23.28	4720	5.0			
63	56	21.81	4620	5.4			
15	230	90.77	4250	0.85	YFR37	4	16
16	215	84.61	4720	0.90	YFRF37	4	17
19	189	73.96	5070	1.05			
20	178	69.33	5210	1.15			
23	157	61.18	5410	1.30			
25	143	55.76	5530	1.40			
29	123	48.08	5590	1.60			
31	115	44.81	5480	1.75			
35	100	39.17	5290	2.0			
38	94	36.72	5190	2.1			
43	83	32.4	5010	2.4			
48	74	28.73	4850	2.7			
49	73	28.32	4830	2.8			
53	67	26.03	4710	2.8			
57	63	24.42	4620	3.2			
62	57	22.27	4500	3.5			
71	49	19.31	4320	4.1			
76	46	18.05	4230	4.3			
88	40	15.6	4050	5.0			
104	34	13.25	3850	5.6			
117	30	11.83	3720	6.0			
23	157	61.3	3870	0.85	YFR27	4	9.9
25	143	55.87	3800	0.90	YFRF27	4	9.8
29	123	48.17	3680	1.05			
31	115	44.9	3620	1.15			
35	101	39.25	3510	1.30			
38	94	36.79	3460	1.40			
43	83	32.47	3350	1.55			
48	74	28.78	3250	1.75			
49	73	28.37	3240	1.80			
53	67	26.09	3170	1.95			
56	63	24.47	3110	2.10			
62	57	22.32	3040	2.30			
71	50	19.35	2920	2.60			
76	46	18.08	2860	2.80			
88	40	15.63	2750	3.20			
104	34	13.28	2620	3.80			
36	99	38.61	770	0.85	YFR17	4	8.9
38	93	36.2	1260	0.90	YFRF17	4	8.8
43	82	31.94	1910	1.05			
49	73	28.32	1880	1.15			
55	65	25.23	1840	1.30			
57	62	24.07	1830	1.40			
60	59	23.15	1820	1.45			
70	51	19.71	1760	1.70			
81	44	16.99	1710	1.95			

输出转速 output speed na r/min	输出转矩 output torque Ma N.m	传动比 Ratio i	径向载荷 Permissible overhung load outputside Fa N	使用系数 service factor fb	机型号 Type	极数 Pole	重量 weight kg
0.37kW							
87	41	15.84	1680	2.1	YFR17	4	8.9
100	35	13.84	1630	2.4	YFRF17	4	8.8
106	33	12.98	1610	2.6			
121	29	11.45	1560	2.8			
136	26	10.15	1520	2.9			
160	22	8.63	1460	3.0			
183	19	7.55	1370	3.1			
196	18	7.04	1350	3.3			
224	16	6.15	1300	3.4			
239	15	5.76	1280	3.6			
271	13	5.09	1240	3.9			
306	12	4.51	1200	4.2			
360	9.8	3.83	1150	4.6			
191	19	13.84	1390	4.6	YFR17	2	8
204	17	12.98	1360	4.9	YFRF17	2	7.9
231	15	11.45	1320	5.3			
261	14	10.15	1270	5.7			
307	12	8.63	1220	6.3			
351	10	7.55	1150	5.5			
377	9.4	7.04	1130	5.8			
431	8.2	6.15	1090	6.6			
460	7.7	5.76	1070	6.9			
521	6.8	5.09	1030	7.5			
588	6.0	4.51	990	8.0			
691	5.1	3.83	950	8.8			
174	20	5.18	4570	3.7	YFRX67	6	21
199	18	4.53	4380	4.6	YFRXF67	6	25
209	17	4.30	4310	4.7			
239	15	3.77	4130	5.9			
227	16	6.07	4200	2.8	YFRX67	4	19
267	13	5.18	3990	5.6	YFRXF67	4	23
305	12	4.53	3820	7.1			
321	11	4.30	3760	7.3			
366	9.7	3.77	3610	9.0			
431	8.2	3.2	3420	12			
478	7.4	2.89	3310	14			
543	6.5	2.54	3170	18			
575	6.1	2.40	3110	20			
675	5.2	2.04	2950	26			
207	17	4.35	3500	4.0	YFRX57	6	18
238	15	3.79	3350	4.6	YFRXF57	6	20
254	14	3.55	3280	5.0			
251	14	5.50	3300	2.8	YFRX57	4	16
272	13	5.07	3210	2.8	YFRXF57	4	18
317	11	4.35	3060	6.1			
364	9.7	3.79	2930	7.1			
389	9.1	3.55	2870	7.6			
440	8.0	3.14	2760	8.1			
474	7.5	2.91	2690	8.9			
523	6.8	2.64	2610	10			
582	6.1	2.37	2520	11			
676	5.2	2.04	2400	13			
719	4.9	1.92	2350	14			
835	4.2	1.65	2240	16			

输出转速 output speed na r/min	输出转矩 output torque Ma N.m	传动比 Ratio i	径向载荷 Permissible overhung load outputside Fa N	使用系数 service factor fb	机型号 Type	极数 Pole	重量 weight kg
0.55kW							
0.22	19800	6077	120000	0.90	YFR167R97	4	750
0.25	17600	5407	120000	1.00	YFRF167R97	4	760
0.29	15100	4650	120000	1.20			
0.33	13300	4129	120000	1.35			
0.28	16600	4926	26300	0.80	YFR147R77	4	425
0.31	14500	4325	55900	0.90	YFRF147R77	4	430
0.36	12700	3754	63300	1.05			
0.41	11100	3302	66100	1.15			
0.47	9720	2898	68200	1.35			
0.53	8730	2555	69500	1.50			
0.62	7560	2211	70800	1.70			
0.70	6670	1951	71600	1.95			
0.80	5730	1705	72400	2.3			
0.89	5140	1536	72900	2.5			
1.00	4450	1329	73300	2.9			
1.20	3880	1166	73600	3.3			
0.51	9080	2658	49200	0.90	YFR137R77	4	290
0.55	8540	2484	51700	0.95	YFRF137R77	4	315
0.56	8240	2412	52900	0.95			
0.66	7090	2073	55200	1.15			
0.74	6210	1839	56700	1.30			
0.85	5350	1598	58000	1.50			
0.97	4760	1397	58700	1.70			
1.1	4150	1226	59400	1.95			
1.2	3710	1090	59800	2.2			
1.4	3240	951	60200	2.5			
1.6	2780	831	60500	2.9			
0.97	4790	1407	23400	0.90	YFR107R77	4	200
1.1	4120	1209	30400	1.05	YFRF107R77	4	205
1.2	3690	1104	32400	1.15			
1.3	3590	1055	32800	1.20			
1.5	3140	919	34500	1.35			
1.7	2790	815	35600	1.55			
1.9	2450	717	36200	1.75			
2.2	2140	626	36600	2.00			
1.5	3240	938	4620	0.95	YFR97R57	4	130
1.6	2810	824	22200	1.05	YFRF97R57	4	150
1.8	2520	737	24000	1.20			
2.2	2160	632	25700	1.40			
2.4	1880	560	26800	1.60			
2.8	1640	484	27400	1.85			
3.2	1480	431	27700	2.00			
3.6	1290	379	27900	2.3			
4.0	1150	336	28100	2.6			
4.6	1010	296	28200	3.0			
5.5	840	249	28400	3.6			
2.6	1780	525	15100	0.85	YFR87R57	4	89
2.9	1650	472	16200	0.95	YFRF87R57	4	97
3.0	1550	456	16900	1.00			
3.4	1340	398	18200	1.15			
3.8	1260	361	18700	1.25			
3.9	1190	352	19000	1.30			
4.4	1030	305	19700	1.50			

输出转速 output speed na r/min	输出转矩 output torque Ma N.m	传动比 Ratio i	径向载荷 Permissible overhung load outputside Fa N	使用系数 service factor fb	机型号 Type	极数 Pole	重量 weight kg
0.55kW							
4.9	970	276	6420	0.85	YFR77R37	4	49
5.8	830	236	9860	1.00	YFRF77R37	4	54
6.2	775	221	10300	1.05			
7.3	650	186	11300	1.25			
2.7	1980	255.71	26500	1.50	YFR97	8	115
2.8	1860	241.25	26900	1.60	YFRF97	8	130
3.1	1670	216.28	27400	1.80			
3.1	1690	289.74	27400	1.75	YFR97	6	110
3.5	1490	255.71	27700	2.00	YFRF97	6	125
3.7	1410	241.25	27800	2.10			
4.2	1260	216.28	28000	2.40			
4.7	1120	289.74	28100	2.70	YFR97	4	105
5.3	990	255.71	28200	3.00	YFRF97	4	125
5.6	930	241.25	28300	3.20			
6.3	840	216.28	28400	3.60			
3.7	1440	246.54	17700	1.10	YFR87	6	68
4.2	1260	216.54	18700	1.25	YFRF87	6	75
4.4	1200	206.71	19000	1.30			
4.9	1060	181.77	19600	1.45			
5.8	910	155.34	20000	1.70			
5.5	950	246.54	20000	1.65	YFR87	4	66
6.3	840	216.54	20000	1.85	YFRF87	4	73
6.6	795	205.71	20000	1.95			
7.5	700	181.77	20000	2.2			
8.8	600	155.34	20000	2.6			
9.6	550	142.41	20000	2.8			
11	485	124.97	20000	3.2			
12	455	118.43	20000	3.4			
13	400	103.65	20000	3.9			
8.2	645	166.59	11300	1.25	YFR77	4	40
9.3	565	145.67	11800	1.45	YFRF77	4	46
9.8	535	138.39	11900	1.55			
11	470	121.42	12200	1.75			
13	400	102.99	12500	2.1			
15	360	92.97	12600	2.3			
17	315	81.8	12800	2.6			
18	300	77.24	12800	2.8			
21	255	65.77	12900	3.2			
8.6	610	158.14	7430	1.00	YFR67	4	34
9.9	530	137.67	8290	1.15	YFRF67	4	37
11	500	128.97	8600	1.20			
12	440	113.94	9060	1.35			
13	410	105.83	9280	1.45			
14	370	95.91	9520	1.60			
16	335	86.11	9730	1.80			
18	285	74.17	9940	2.1			
20	270	69.75	10000	2.2			
22	235	61.26	10100	2.5			
24	220	56.89	10200	2.7			

输出转速 output speed na r/min	输出转矩 output torque Ma N.m	传动比 Ratio i	径向载荷 Permissible overhung load outputside Fa N	使用系数 service factor fb	机型号 Type	极数 Pole	重量 weight kg
0.55kW							
11	465	120.63	7030	0.95	YFR57	4	27
13	410	106.58	7260	1.10	YFRF57	4	31
14	380	98.99	7370	1.20			
15	345	89.71	7490	1.30			
17	310	80.55	7600	1.45			
20	265	69.23	7710	1.70			
21	250	64.85	7750	1.80			
24	220	57.29	7530	2.0			
26	205	53.22	7390	2.2			
28	186	48.23	7190	2.4			
31	167	43.3	6980	2.7			
36	144	37.3	6700	3.1			
39	136	35.07	6580	3.3			
52	102	26.31	6060	4.4			
54	97	24.99	5970	4.7			
62	85	21.93	5740	5.3			
73	72	18.6	5460	6.3			
15	360	93.68	3280	0.85	YFR47	4	22
16	330	84.9	5230	0.90	YFRF47	4	22
18	295	76.23	5450	1.00			
20	265	68.54	5600	1.15			
21	250	64.21	5670	1.20			
24	220	56.73	5790	1.35			
26	205	52.69	5770	1.45			
28	184	47.75	5630	1.65			
32	166	42.87	5470	1.80			
37	143	36.93	5260	2.1			
39	134	34.73	5180	2.2			
46	115	29.88	4970	2.6			
51	103	26.74	4820	2.9			
58	90	23.28	4630	3.3			
62	84	21.81	4550	3.6			
22	235	61.18	3910	0.85	YFR37	4	18
24	215	55.76	4740	0.95	YFRF37	4	19
28	186	48.08	5120	1.10			
30	173	44.81	5230	1.15			
35	151	39.17	5070	1.30			
37	142	36.72	4990	1.40			
42	125	32.4	4840	1.60			
47	111	28.73	4700	1.80			
56	94	24.42	4500	2.1			
61	86	22.27	4390	2.3			
70	75	19.31	4220	2.7			
75	70	18.05	4140	2.9			
87	60	15.6	3970	3.3			
103	51	13.25	3790	3.7			
115	46	11.83	3670	4.0			
35	152	39.25	3280	0.85	YFR27	4	12
37	142	36.79	3240	0.90	YFRF27	4	12
42	125	32.47	3160	1.05			
47	111	28.78	3080	1.15			
56	95	24.47	2970	1.40			
61	86	22.32	2910	1.50			
70	75	19.35	2810	1.75			
75	70	18.08	2760	1.85			
87	60	15.63	2660	2.2			

输出转速 output speed na r/min	输出转矩 output torque Ma N.m	传动比 Ratio i	径向载荷 Permissible overhung load outputside Fa N	使用系数 service factor fb	机型号 Type	极数 Pole	重量 weight kg
0.55kW							
102	51	13.28	2550	2.5	YFR27	4	12
115	46	11.86	2470	2.8	YFRF27	4	12
134	39	10.13	2370	3.1			
145	36	9.41	2290	3.4			
167	32	8.16	2200	3.7			
178	29	7.63	2160	3.8			
206	26	6.59	2070	4.2			
243	22	5.6	1980	4.6			
272	19	5.00	1910	4.9			
318	17	4.27	1830	5.3			
340	15	4.00	1790	5.5			
404	13	3.37	1700	6.1			
69	76	19.71	1590	1.10	YFR17	4	11
80	66	16.99	1560	1.30	YFRF17	4	11
86	61	15.84	1550	1.40			
98	54	13.84	1510	1.60			
105	50	12.98	1500	1.70			
119	44	11.45	1460	1.85			
134	39	10.15	1430	1.90			
158	33	8.63	1380	1.95			
180	29	7.55	1290	2.0			
193	27	7.04	1270	2.2			
221	24	6.15	1240	2.3			
236	22	5.76	1220	2.4			
267	20	5.09	1190	2.6			
302	17	4.51	1150	2.8			
355	15	3.83	1110	3.0			
50	105	53.76	1235	0.80	YFR17	2	9.2
57	92	47.44	1280	0.90	YFRF17	2	9.1
61	86	44.18	1610	1.00			
70	75	38.61	1590	1.15			
313	17	8.63	1170	3.8			
358	15	7.55	1100	4.0			
384	14	7.04	1080	4.3			
439	12	6.15	1050	4.5			
468	11	5.76	1030	4.7			
531	9.9	5.09	990	5.2			
599	8.8	4.51	960	5.4			
704	7.5	3.83	920	6.0			
174	30	5.18	4510	2.5	YFRX67	6	22
199	26	4.53	4320	3.1	YFRXF67	6	26
209	25	4.3	4260	3.2			
239	22	3.77	4090	4.0			
263	20	5.18	3970	3.8	YFRX67	4	21
300	18	4.53	3800	4.7	YFRXF67	4	25
316	17	4.3	3740	4.8			
360	15	3.77	3590	6.0			
425	12	3.2	3410	8.1			
471	11	2.89	3300	9.5			
535	9.8	2.54	3170	12			
567	9.3	2.4	3110	13			
666	7.9	2.04	2950	17			
732	7.2	1.86	2860	18			
845	6.2	1.61	2730	18			

输出转速 output speed na r/min	输出转矩 output torque Ma N.m	传动比 Ratio i	径向载荷 Permissible overhung load outputside Fa N	使用系数 service factor fb	机型号 Type	极数 Pole	重量 weight kg
0.55kW							
207	25	4.35	3440	2.7	YFRX57	6	19
238	22	3.79	3300	3.1	YFRXF57	6	21
254	21	3.55	3230	3.3			
287	18	3.14	3110	3.5			
309	17	2.91	3040	3.9			
312	17	4.35	3040	4.1	YFRX57	4	18
359	15	3.79	3910	4.7	YFRXF57	4	20
383	14	3.55	2850	5.0			
434	12	3.14	2740	5.4			
467	11	2.91	2680	6.0			
515	10	2.64	2600	6.8			
574	9.2	2.37	2510	7.5			
666	7.9	2.04	2390	8.7			
708	7.4	1.92	2350	9.3			
823	6.4	1.65	2230	11			
921	5.7	1.45	2150	12			
1045	5.0	1.3	2070	13			
0.75kW							
0.30	20700	4650	120000	0.85	YFR167R97	4	750
0.33	18300	4129	120000	1.00	YFRF167R97	4	760
0.52	12000	2657	120000	1.50			
0.59	10400	2333	120000	1.75			
0.66	9230	2085	120000	1.95			
0.96	6510	1438	120000	2.8			
0.42	15100	3302	49000	0.85	YFR147R77	4	425
0.48	13200	2898	62200	1.00	YFRF147R77	4	435
0.54	11900	2555	64800	1.10			
0.62	10300	2211	67400	1.25			
0.71	9070	1951	69000	1.45			
0.81	7830	1705	70500	1.65			
0.90	7030	1536	71300	1.85			
1.0	6080	1329	72100	2.1			
1.2	5310	1166	72700	2.5			
0.67	9640	2073	41400	0.85	YFR137R77	4	285
0.74	8640	1863	51200	0.95	YFRF137R77	4	305
0.75	8480	1839	51900	0.95			
0.86	7310	1598	54800	1.10			
0.87	7330	1586	54700	1.10			
0.99	6500	1391	56200	1.25			
1.1	5850	1256	57300	1.35			
1.3	5050	1090	58300	1.60			
1.5	4410	951	59100	1.80			
1.7	3810	831	59700	2.1			
1.9	3320	730	60100	2.4			
1.2	5050	1104	17000	0.85	YFR107R77	4	205
1.3	4890	1055	19000	0.90	YFRF107R77	4	210
1.5	4270	919	29600	1.00			
1.7	3770	822	32000	1.15			
3.7	1690	369	37100	2.5			
4.3	1470	323	37300	2.9			

输出转速 output speed na r/min	输出转矩 output torque Ma N.m	传动比 Ratio i	径向载荷 Permissible overhung load outputside Fa N	使用系数 service factor fb	机型号 Type	极数 Pole	重量 weight kg
0.75kW							
2.2	2940	632	21400	1.00	YFR97R57	4	135
2.5	2570	560	23700	1.15	YFRF97R57	4	150
2.8	2230	484	25400	1.35			
3.2	2010	431	26400	1.50			
3.6	1760	379	27200	1.70			
4.1	1570	336	27600	1.90			
4.7	1370	296	27800	2.2			
5.5	1150	249	28100	2.6			
3.5	1830	398	12400	0.85	YFR87R57	4	90
3.8	1710	361	15700	0.90	YFRF87R57	4	98
3.9	1630	352	16400	0.95			
4.5	1400	305	17900	1.10			
4.6	1410	300	17800	1.10			
5.2	1240	268	18800	1.25			
5.4	1200	256	19000	1.30			
5.8	1090	236	19500	1.40			
2.8	2610	251.15	36000	1.65	YFR107	8	180
3.0	2390	229.95	36300	1.80	YFRF107	8	185
3.4	2110	203.16	36700	2.0			
3.2	2240	216.28	25300	1.35	YFR97	8	125
3.7	1930	186.3	26600	1.55	YFRF97	8	140
4.1	1760	170.02	27200	1.70			
3.5	2030	255.71	26200	1.45	YFR97	6	115
3.7	1920	241.25	26700	1.55	YFRF97	6	130
4.2	1720	216.28	27300	1.75			
4.8	1500	289.74	27600	2.0	YFR97	4	110
5.4	1330	255.71	27900	2.3	YFRF97	4	125
5.7	1250	241.25	28000	2.4			
6.4	1120	216.28	28100	2.7			
7.4	970	186.3	28300	3.1			
8.1	880	170.02	28300	3.4			
4.2	1720	216.54	15600	0.90	YFR87	6	73
4.4	1640	205.71	16300	0.95	YFRF87	6	80
4.9	1450	181.77	17600	1.05			
5.8	1240	155.34	18800	1.25			
6.3	1130	142.41	19300	1.35			
5.6	1280	246.54	18600	1.20	YFR87	4	68
6.4	1120	216.54	19300	1.40	YFRF87	4	75
6.7	1070	205.71	19600	1.45			
7.6	940	181.77	20000	1.65			
8.9	810	155.34	20000	1.90			
9.7	740	142.41	20000	2.1			
11	650	124.97	20000	2.4			
12	615	118.43	20000	2.5			
13	540	103.65	20000	2.9			
15	485	93.38	20000	3.2			
8.3	860	166.59	9490	0.95	YFR77	4	42
9.5	755	145.67	10500	1.10	YFRF77	4	48
10	720	138.39	10800	1.15			
11	630	121.42	11400	1.30			

输出转速 output speed na r/min	输出转矩 output torque Ma N.m	传动比 Ratio i	径向载荷 Permissible overhung load outputside Fa N	使用系数 service factor fb	机型号 Type	极数 Pole	重量 weight kg
0.75kW							
13	535	102.99	11900	1.55	YFR77	4	42
15	485	92.97	12200	1.70	YFRF77	4	48
17	425	81.8	12400	1.95			
18	400	77.24	12500	2.0			
21	340	65.77	12700	2.4			
24	300	57.68	12800	2.7			
27	270	52.07	12900	3.0			
30	240	45.81	12900	3.5			
32	225	43.26	13000	3.7			
11	670	128.97	4040	0.90	YFR67	4	35
12	590	113.94	7660	1.00	YFRF67	4	38
13	550	105.83	8120	1.10			
14	500	95.91	8600	1.20			
16	445	86.11	9010	1.35			
19	385	74.17	9430	1.55			
20	360	69.75	9570	1.65			
23	320	61.26	9800	1.90			
24	295	56.89	9910	2.0			
27	270	51.56	10000	2.2			
30	240	46.29	10100	2.5			
13	555	106.58	4610	0.80	YFR57	4	28
14	515	98.99	6200	0.90	YFRF57	4	32
15	465	89.71	7040	0.95			
17	420	80.55	7240	1.10			
20	360	69.23	7450	1.25			
21	335	64.85	7430	1.35			
24	395	57.29	7220	1.50			
26	275	53.22	7090	1.65			
29	250	48.23	6930	1.80			
32	225	43.3	6740	2.0			
37	194	37.3	6490	2.3			
39	482	35.07	6380	2.5			
46	157	30.18	6130	2.9			
51	140	26.97	5940	3.2			
52	137	26.31	5900	3.3			
55	130	24.99	5820	3.5			
63	114	21.93	5610	4.0			
74	97	18.6	5350	4.7			
20	355	68.54	3660	0.85	YFR47	4	23
21	335	64.21	4950	0.90	YFRF47	4	23
24	295	56.73	5450	1.00			
26	275	52.69	5480	1.10			
29	250	47.75	5370	1.20			
32	225	42.87	5240	1.35			
37	192	36.93	5060	1.55			
40	180	34.73	4980	1.65			
46	155	29.88	4800	1.95			
52	139	26.74	4660	2.2			
58	122	23.59	4510	2.5			
59	121	23.28	4490	2.5			
63	113	21.81	4420	2.7			
72	100	19.27	4270	3.0			
77	93	17.89	4180	3.1			
85	84	16.22	4070	3.3			

输出转速 output speed na r/min	输出转矩 output torque Ma N.m	传动比 Ratio i	径向载荷 Permissible overhung load outputside Fa N	使用系数 service factor fb	机型号 Type	极数 Pole	重量 weight kg
0.75kW							
29	250	48.08	2330	0.80	YFR37	4	19
31	235	44.81	4230	0.85	YFRF37	4	20
35	205	39.17	4720	1.00			
38	191	36.72	4740	1.05			
43	168	32.4	4610	1.20			
48	149	28.73	4490	1.35			
57	127	24.42	4320	1.60			
62	116	22.27	4230	1.75			
71	100	19.31	4080	2.0			
76	94	18.05	4010	2.1			
88	81	15.60	3850	2.5			
104	69	13.25	3690	2.8			
117	61	11.83	3570	3.0			
137	53	10.11	3420	3.2			
146	49	9.47	3360	3.4			
48	149	28.78	2880	0.85	YFR27	4	13
56	127	24.47	2800	1.00	YFRF27	4	13
62	116	22.32	2750	1.10			
71	100	19.35	2670	1.30			
76	94	18.08	2630	1.40			
88	81	15.63	2550	1.60			
104	69	13.28	2450	1.90			
116	62	11.86	2380	2.1			
136	53	10.13	2290	2.3			
147	49	9.41	2210	2.5			
169	42	8.16	2130	2.7			
181	40	7.63	2090	2.8			
209	34	6.59	2010	3.1			
246	29	5.6	1930	3.4			
276	26	5.0	1870	3.7			
70	102	19.71	1456	0.85	YFR17	4	12
81	88	16.99	1390	0.95	YFRF17	4	12
87	82	15.84	1380	1.05			
100	72	13.84	1370	1.20			
106	67	12.98	1360	1.25			
121	59	11.45	1350	1.35			
136	53	10.15	1320	1.45			
160	45	8.63	1290	1.45			
183	39	7.55	1200	1.50			
196	37	7.04	1180	1.60			
224	32	6.15	1160	1.70			
239	30	5.76	1150	1.75			
271	26	5.09	1120	1.95			
306	23	4.51	1090	2.0			
360	20	3.83	1060	2.3			
236	30	11.45	1200	2.7	YFR17	2	11
266	27	10.15	1170	2.9	YFRF17	2	11
313	23	8.63	1130	3.1			
358	20	7.55	1060	2.8			
384	19	7.04	1040	2.9			
439	16	6.15	1010	3.3			
468	15	5.76	990	3.5			
531	14	5.09	960	3.8			
599	12	4.51	930	4.0			
704	10	3.83	890	4.4			

输出转速 output speed na r/min	输出转矩 output torque Ma N.m	传动比 Ratio i	径向载荷 Permissible overhung load outputside Fa N	使用系数 service factor fb	机型号 Type	极数 Pole	重量 weight kg
0.75kW							
199	36	4.53	4260	2.3	YFRX67	6	27
209	34	4.3	4200	2.3	YFRXF67	6	31
239	30	3.77	4040	2.9			
281	26	3.2	3840	3.9			
267	27	5.18	3900	2.8	YFRX67	4	22
305	24	4.53	3750	3.5	YFRXF67	4	26
321	22	4.3	3690	3.6			
366	20	3.77	3540	4.4			
431	17	3.2	3360	6.0			
478	15	2.89	3260	7.1			
543	13	2.54	3130	8.9			
575	13	2.4	3070	9.8			
675	11	2.04	2920	13			
743	9.6	1.86	2830	13			
858	8.3	1.61	2700	14			
238	30	3.79	3240	2.3	YFRX57	6	24
254	28	3.55	3180	2.4	YFRXF57	6	26
287	25	3.14	3060	2.6			
309	23	2.91	3000	2.9			
341	21	2.64	2910	3.3			
317	23	4.35	2980	3.0	YFRX57	4	19
364	20	3.79	2860	3.5	YFRXF57	4	21
389	18	3.55	2800	3.8			
440	16	3.14	2700	4.0			
474	15	2.91	2630	4.4			
523	14	2.64	2560	5.0			
582	12	2.37	2470	5.6			
676	11	2.04	2360	6.5			
719	10	1.92	2310	6.9			
835	8.6	1.65	2210	8.0			
935	7.7	1.48	2130	8.8			
1060	6.8	1.3	2050	9.3			
1.1KW							
0.53	17700	2657	120000	1.00	YFRI67R97	4	760
0.60	15400	2333	120000	1.15	YFRF167R97	4	760
0.67	13700	2085	120000	1.30			
0.75	12300	1877	120000	1.45			
0.84	10900	1670	120000	1.65			
0.97	9600	1438	120000	1.90			
1.1	8540	1279	120000	2.1			
1.2	7420	1123	120000	2.4			
0.63	15000	2211	50100	0.85	YFRI47R77	4	430
0.72	13300	1951	62100	1.00	YFRF147R77	4	440
0.82	11500	1705	65500	1.15			
0.91	10300	1536	67300	1.25			
1.0	8940	1329	69200	1.45			
1.2	7810	1166	70500	1.65			
1.4	6870	1029	71500	1.90			
1.6	5950	889	72200	2.2			
1.8	5240	784	72800	2.5			
2.0	4630	695	73200	2.8			

输出转速 output speed na r/min	输出转矩 output torque Ma N.m	传动比 Ratio i	径向载荷 Permissible overhung load outputside Fa N	使用系数 service factor fb	机型号 Type	极数 Pole	重量 weight kg
1.1kW							
1.0	9480	1391	44400	0.85	YFRI37R77	4	290
1.1	8550	1256	51600	0.95	YFRFI37R77	4	310
1.3	7500	1105	54400	1.05			
1.5	6450	951	56300	1.25			
1.6	6010	888	57000	1.35			
1.7	5590	831	57600	1.45			
1.9	4890	730	58500	1.65			
2.2	4190	629	59300	1.90			
2.5	3770	560	59700	2.1			
2.8	3270	490	60100	2.5			
2.0	4870	717	20200	0.90	YFRI07R77	4	210
2.3	4100	614	30500	1.05	YFRFI07R77	4	215
2.6	3630	544	32700	1.20			
2.8	3280	492	34000	1.30			
3.3	2780	417	35600	1.55			
3.8	2480	369	36200	1.75			
4.3	2170	323	36600	2.0			
4.9	1910	285	36900	2.2			
5.5	1690	253	37100	2.5			
3.2	2930	413	21400	1.00	YFR97R57	4	140
3.7	2580	379	23700	1.15	YFRF97R57	4	155
4.2	2290	336	25100	1.30			
4.7	2010	293	26300	1.50			
5.6	1680	249	27400	1.80			
6.0	1570	234	27500	1.90			
6.7	1400	209	27800	2.1			
5.2	1810	268	13900	0.85	YFR87R57	4	95
5.5	1760	256	15300	0.90	YFRF87R57	4	105
5.9	1600	236	16600	0.95			
6.0	1590	232	16600	0.95			
6.7	1400	209	17900	1.10			
7.2	1350	195	18200	1.15			
2.7	3880	251.15	31600	1.10	YFRI07	8	185
3.0	3550	229.95	33000	1.20	YFRFI07	8	190
3.3	3140	203.16	34500	1.35			
4.0	2660	172.34	35900	1.60			
3.6	2920	255.71	21500	1.05	YFR97	6	115
3.8	2750	241.25	22600	1.10	YFRF97	6	130
4.2	2470	216.28	24200	1.20			
4.9	2130	186.3	25900	1.40			
5.5	1920	255.71	26700	1.55	YFR97	4	115
5.8	1810	241.25	27100	1.65	YFRF97	4	130
6.5	1620	216.28	27500	1.85			
7.5	1400	186.3	27800	2.2			
8.2	1280	170.02	27900	2.3			
9.3	1130	150.78	28100	2.7			
11	950	126.75	28300	3.2			
12	870	116.48	28300	3.4			
6.5	1620	216.54	16400	0.95	YFR87	4	73
6.8	1540	205.71	17000	1.00	YFRF87	4	80
7.7	1360	181.77	18100	1.15			

输出转速 output speed na r/min	输出转矩 output torque Ma N.m	传动比 Ratio i	径向载荷 Permissible overhung load outputside Fa N	使用系数 service factor fb	机型号 Type	极数 Pole	重量 weight kg
1.1kW							
9.0	1170	155.34	19100	1.35	YFR87	4	73
9.8	1070	142.41	19600	1.45	YFRF87	4	80
11	940	124.97	20000	1.65			
12	890	118.43	20000	1.75			
14	780	103.65	20000	2.0			
15	700	93.38	20000	2.2			
17	615	81.29	20000	2.5			
19	545	72.57	20000	2.8			
22	480	63.68	20000	3.2			
23	455	60.35	20000	3.4			
27	395	52.82	20000	3.9			
12	910	121.42	8990	0.90	YFR77	4	47
14	775	102.99	10300	1.05	YFRF77	4	53
15	700	92.97	10900	1.20			
17	615	81.8	11500	1.35			
18	580	77.24	11700	1.40			
21	495	65.77	12100	1.65			
24	435	57.68	12400	1.90			
27	390	52.07	12500	2.1			
31	345	45.81	12700	2.4			
32	325	43.26	12700	2.5			
38	275	36.83	12900	3.0			
42	250	33.47	12900	3.3			
16	645	86.11	6820	0.95	YFR67	4	40
19	555	74.17	8040	1.10	YFRF67	4	43
20	525	69.75	8370	1.15			
23	460	61.26	8920	1.30			
25	425	56.89	9160	1.40			
27	385	51.56	9420	1.55			
30	345	46.29	9650	1.75			
35	300	39.88	9890	1.95			
37	280	37.5	9970	2.0			
43	240	32.27	10100	2.2			
49	215	28.83	10200	2.4			
50	210	28.13	10200	2.6			
52	200	26.72	10100	2.7			
60	176	23.44	9730	3.2			
70	149	19.89	9270	4.0			
20	520	69.23	5990	0.85	YFR57	4	33
22	485	64.85	6850	0.90	YFRF57	4	36
24	430	57.29	6700	1.05			
26	400	53.22	6610	1.15			
29	360	48.23	6490	1.25			
32	325	43.3	6350	1.40			
38	280	37.3	6140	1.60			
40	265	35.07	6060	1.70			
46	225	30.18	5850	2.0			
52	200	26.97	5690	2.2			
53	197	26.31	5650	2.3			
56	188	24.99	5580	2.4			
64	165	21.93	5400	2.7			
75	140	18.6	5170	3.2			
83	126	16.97	5030	3.6			

输出转速 output speed na r/min	输出转矩 output torque Ma N.m	传动比 Ratio i	径向载荷 Permissible overhung load outputside Fa N	使用系数 service factor fb	机型号 Type	极数 Pole	重量 weight kg
1.1kW							
29	360	47.75	3500	0.85	YFR47	4	28
33	320	42.87	4850	0.95	YFRF47	4	28
38	275	36.93	4720	1.10			
40	260	34.73	4660	1.15			
47	225	29.88	4520	1.35			
52	200	26.70	4410	1.50			
59	177	23.59	4290	1.70			
64	164	21.81	4210	1.85			
73	145	19.27	4080	2.0			
78	134	17.89	4010	2.2			
86	122	16.22	3910	2.3			
96	109	14.56	3800	2.4			
112	94	12.54	3650	2.7			
119	89	11.79	3590	2.8			
138	76	10.15	3450	3.0			
154	68	9.07	3340	3.2			
43	245	32.40	2900	0.80	YFR37	4	24
49	215	28.73	3300	0.95	YFRF37	4	25
57	183	24.42	3720	1.10			
73	145	19.31	3840	1.40			
78	135	18.05	3790	1.50			
90	117	15.60	3660	1.70			
106	99	13.25	3520	1.90			
118	89	11.83	3430	2.1			
139	76	10.11	3290	2.2			
148	71	9.47	3230	2.3			
176	60	7.97	3090	2.6			
210	50	6.67	2920	2.9			
247	43	5.67	2790	3.3			
277	38	5.06	2700	3.5			
72	145	19.35	2430	0.90	YFR27	4	18
77	136	18.08	2410	0.95	YFRF27	4	18
90	117	15.63	2360	1.10			
105	100	13.28	2290	1.30			
118	89	11.86	2240	1.45			
138	76	10.13	2160	1.60			
172	61	8.16	2010	1.90			
184	57	7.63	1980	1.95			
212	50	6.59	1920	2.1			
250	42	5.60	1840	2.4			
280	38	5.00	1790	2.5			
328	32	4.27	1720	2.7			
350	30	4.00	1690	2.8			
415	25	3.37	1610	3.1			
203	52	13.28	1980	2.5	YFR27	2	13
228	46	11.86	1920	2.8	YFRF27	2	13
267	39	10.13	1840	3.1			
287	37	9.41	1780	3.3			
331	32	8.16	1720	3.7			
354	30	7.63	1690	3.8			
410	26	6.59	1620	4.1			
482	22	5.60	1550	4.5			
540	20	5.00	1500	4.9			
632	17	4.27	1430	5.2			
675	16	4.00	1410	5.4			
801	13	3.37	1340	6.0			

输出转速 output speed na r/min	输出转矩 output torque Ma N.m	传动比 Ratio i	径向载荷 Permissible overhung load outputside Fa N	使用系数 service factor fb	机型号 Type	极数 Pole	重量 weight kg
1.1kW							
137	77	19.71	1150	1.10	YFRI7	2	12
159	66	16.99	1140	1.30	YFRFI7	2	12
170	62	15.84	1140	1.40			
195	54	13.84	1120	1.60			
208	51	12.98	1120	1.70			
236	45	11.45	1100	1.80			
266	40	10.15	1080	1.90			
313	34	8.63	1050	1.95			
358	29	7.55	970	2.0			
384	27	7.04	960	2.1			
439	24	6.15	940	2.3			
468	22	5.76	930	2.4			
531	20	5.09	910	2.6			
599	18	4.51	880	2.7			
704	15	3.83	850	3.0			
249	42	5.63	5680	2.6	YFRX77	4	37
262	40	5.35	5590	2.6	YFRXF77	4	40
296	36	4.73	5380	3.5			
203	52	4.53	4130	1.60	YFRX67	6	29
214	49	4.30	4070	1.65	YFRXF67	6	33
244	43	3.77	3920	2.0			
309	34	4.53	3660	2.4	YFRX67	4	27
326	32	4.30	3610	2.5	YFRXF67	4	31
371	28	3.77	3470	3.1			
438	24	3.20	3300	4.2			
485	22	2.89	3200	4.9			
551	19	2.54	3070	6.2			
583	18	2.40	3020	6.8			
685	15	2.04	2870	8.8			
754	14	1.86	2780	9.1			
870	12	1.61	2660	9.4			
1000	11	1.40	2550	9.9			
243	43	3.79	3120	1.60	YFRX57	6	26
259	41	3.55	3060	1.70	YFRXF57	6	38
293	36	3.14	2960	1.80			
316	33	2.91	2900	2.0			
348	30	2.64	2820	2.3			
369	28	3.79	2780	2.4	YFRX57	4	24
394	27	3.55	2730	2.6	YFRXF57	4	26
446	24	3.14	2630	2.8			
481	22	2.91	2570	3.1			
530	20	2.64	2500	3.5			
591	18	2.37	2420	3.9			
686	15	2.04	2310	4.5			
729	14	1.92	2270	4.8			
847	12	1.65	2160	5.6			
948	11	1.48	2090	6.1			
1075	9.8	1.30	2010	6.4			
1.5kW							
0.60	21200	2333	120000	0.85	YFRI67R97	4	760
0.68	18800	2085	120000	0.95	YFRFI67R97	4	760
0.75	16900	1877	120000	1.05			
0.84	15000	1670	120000	1.20			
0.98	13100	1438	120000	1.35			
1.1	11700	1279	120000	1.55			
1.3	10200	1123	120000	1.75			
1.4	9060	999	120000	2.0			
3.3	3870	426	73600	3.4	YFRI47R87	4	450
3.8	3340	368	73900	3.9	YFRFI47R87	4	460
0.83	15700	1705	41200	0.85	YFRI47R77	4	430
0.92	14100	1536	60300	0.90	YFRFI47R77	4	440
1.1	12200	1329	64200	1.05			
1.2	10700	1166	66800	1.20			
1.4	9410	1029	68600	1.40			
1.6	8140	889	70100	1.60			
1.8	7170	784	71200	1.80			
2.0	6340	695	71900	2.0			
2.3	5700	619	72400	2.3			
2.5	5130	558	72900	2.5			

输出转速 output speed na r/min	输出转矩 output torque Ma N.m	传动比 Ratio i	径向载荷 Permissible overhung load outputside Fa N	使用系数 service factor fb	机型号 Type	极数 Pole	重量 weight kg
1.5kW							
1.3	10100	1090	32300	0.80	YFRI37R77	4	300
1.4	9650	1043	41200	0.85	YFRFI37R77	4	320
1.5	8790	951	50600	0.90			
1.6	8200	888	52900	1.00			
1.7	7640	831	54100	1.05			
1.9	6680	730	55900	1.20			
2.0	6440	699	56300	1.25			
2.2	5740	629	57400	1.40			
2.3	5590	609	57600	1.45			
2.5	5150	560	58200	1.55			
2.9	4470	490	59000	1.80			
3.3	3910	428	59600	2.0			
3.7	3510	381	59900	2.3			
4.4	2980	323	60400	2.7			
2.6	4970	544	14800	0.85	YFRI07R77	4	210
2.7	4860	528	20600	0.90	YFRFI07R77	4	220
2.9	4490	492	28400	0.95			
3.0	4410	469	28900	1.00			
3.4	3810	417	31900	1.15			
3.8	3390	369	33600	1.25			
4.4	2960	323	35100	1.45			
4.2	3120	336	14600	0.95			
4.8	2740	296	22700	1.10	YFR97R57	4	140
5.7	2300	249	25100	1.30	YFRF97R57	4	155
6.0	2150	234	25800	1.40			
6.8	1920	209	26700	1.55			
3.0	4710	229.95	26500	0.90			
3.5	4160	203.16	30200	1.05	YFRI07	8	190
4.1	3530	172.34	33100	1.20	YFRFI07	8	195
4.4	3250	158.68	34100	1.30			
3.7	3910	251.15	31400	1.10			
4.0	3580	229.95	32900	1.20	YFRI07	6	180
4.5	3160	203.16	34400	1.35	YFRI07	6	185
5.3	2680	172.34	35900	1.60			
5.8	2470	158.68	36200	1.75			
6.5	2210	141.83	36500	1.95			
5.5	2600	255.71	23500	1.15			
5.8	2450	241.25	24300	1.20	YFR97	4	115
6.5	2200	216.28	25600	1.35	YFRF97	4	130
7.6	1890	186.30	26800	1.60			
8.3	1730	170.02	27300	1.75			
9.4	1530	150.78	27600	1.95			
11	1290	126.75	27900	2.3			
12	1180	116.48	28000	2.5			
14	1050	103.44	28200	2.8			
15	940	92.48	28300	3.2			
7.8	1850	181.77	11400	0.85			
9.1	1580	155.34	16700	1.00	YFR87	4	74
9.9	1450	142.41	17600	1.05	YFRF87	4	81
11	1270	124.97	18600	1.20			
12	1200	118.43	19000	1.30			
14	1050	103.65	19600	1.45			
15	950	93.38	20000	1.65			
17	830	81.92	20000	1.85			
19	735	72.57	20000	2.1			
22	645	63.68	20000	2.4			
23	615	60.35	20000	2.5			
27	535	52.82	20000	2.9			
30	485	47.58	20000	3.2			
34	425	41.74	20000	3.7			
38	375	36.84	19600	4.1			

输出转速 output speed na r/min	输出转矩 output torque Ma N.m	传动比 Ratio i	径向载荷 Permissible overhung load outputside Fa N	使用系数 service factor fb	机型号 Type	极数 Pole	重量 weight kg
1.5kW							
15	940	92.97	8500	0.85	YFR77	4	48
17	830	81.80	9820	1.00	YFRF77	4	54
18	785	77.24	10200	1.05			
21	670	65.77	11100	1.25			
24	585	57.68	11600	1.40			
27	530	52.07	11900	1.55			
31	465	45.81	12200	1.75			
33	440	43.26	12300	1.85			
38	375	36.83	12600	2.2			
42	340	33.47	12700	2.4			
49	295	29.00	12500	2.8			
56	255	25.23	12000	3.0			
60	240	23.37	11800	3.5			
66	220	21.43	11500	3.8			
75	191	18.80	11000	4.1			
23	620	61.26	7280	0.95	YFR67	4	42
25	580	56.89	7810	1.05	YFRF67	4	45
27	525	51.56	8370	1.15			
30	470	46.29	8830	1.30			
35	405	39.88	9300	1.45			
38	380	37.50	9460	1.50			
44	330	32.27	9750	1.65			
49	295	28.83	9920	1.80			
50	285	28.13	9950	1.90			
53	270	26.72	9850	2.0			
60	240	23.44	9500	2.3			
71	200	19.89	9070	3.0			
79	182	17.95	8810	3.2			
27	540	53.22	5140	0.85	YFR57	4	36
29	490	48.23	6010	0.90	YFRF57	4	39
33	440	43.30	5920	1.00			
38	380	37.30	5770	1.20			
40	355	35.07	5710	1.25			
47	305	30.18	5540	1.45			
52	275	26.97	5420	1.65			
54	265	26.31	5390	1.70			
56	255	24.99	5330	1.75			
64	225	21.93	5170	2.0			
76	189	18.60	4980	2.4			
84	171	16.79	4850	2.6			
95	150	14.77	4700	2.9			
101	142	13.95	4630	3.0			
119	121	11.88	4440	3.4			
38	375	36.93	2380	0.80	YFR47	4	30
41	355	34.73	3840	0.85	YFRF47	4	30
47	305	29.88	4220	1.00			
53	270	26.70	4140	1.10			
60	240	23.59	4050	1.25			
61	235	23.28	4040	1.25			
65	220	21.81	3990	1.35			
73	196	19.27	3890	1.50			
79	182	17.89	3830	1.60			
87	165	16.22	3740	1.65			
97	148	14.56	3650	1.80			
112	127	12.54	3520	1.95			
120	120	11.79	3470	2.0			
139	103	10.15	3340	2.1			
155	92	9.07	3240	2.2			
176	81	8.01	3140	2.2			
182	79	7.76	3060	2.4			
203	71	6.96	2980	2.5			
235	61	6.00	2860	2.6			
250	57	5.64	2810	2.7			
291	49	4.85	2700	3.0			
325	44	4.34	2610	3.3			
368	39	3.83	2520	3.7			

输出转速 output speed na r/min	输出转矩 output torque Ma N.m	传动比 Ratio i	径向载荷 Permissible overhung load outputside Fa N	使用系数 service factor fb	机型号 Type	极数 Pole	重量 weight kg
1.5kW							
73	196	19.31	2660	1.00	YFR37	4	25
78	183	18.05	2840	1.10	YFRF37	4	27
90	159	15.60	3160	1.25			
106	135	13.25	3350	1.40			
119	120	11.83	3270	1.50			
140	103	10.11	3160	1.65			
149	96	9.47	3110	1.75			
177	81	7.97	2980	1.95			
211	68	6.67	2820	2.1			
249	58	5.67	2710	2.5			
279	51	5.06	2630	2.6			
326	44	4.32	2520	2.9			
348	41	4.05	2470	3.0			
414	35	3.41	2360	3.2			
204	70	13.25	2880	2.7	YFR37	2	24
228	63	11.83	2790	2.9	YFRF37	2	25
267	54	10.11	2680	3.2			
285	50	9.47	2630	3.3			
339	42	7.97	2510	3.7			
90	159	15.63	1700	0.80	YFR27	4	19
106	135	13.28	2020	0.95	YFRF27	4	19
119	121	11.86	2080	1.05			
139	103	10.13	2030	1.20			
173	83	8.16	1880	1.40			
185	78	7.63	1860	1.45			
214	67	6.59	1810	1.60			
252	57	5.60	1750	1.75			
282	51	5.00	1710	1.85			
330	43	4.27	1650	2.0			
353	41	4.00	1630	2.1			
418	34	3.37	1560	2.3			
228	63	11.86	1840	2.0	YFR27	2	18
267	54	10.13	1770	2.3	YFRF27	2	18
331	43	8.16	1650	2.7			
354	41	7.63	1630	2.8			
410	35	6.59	1570	3.0			
482	30	5.60	1500	3.3			
540	27	5.00	1460	3.6			
632	23	4.27	1400	3.8			
675	21	4.00	1370	4.0			
801	18	3.37	1310	4.4			
250	57	5.63	5580	1.90	YFRX77	4	38
264	54	5.35	5490	1.90	YFRFX77	4	41
298	48	4.73	5300	2.6			
349	41	4.04	5050	3.5			
381	38	3.70	4920	4.1			
434	33	3.25	4720	5.5			
458	31	3.08	4650	6.2			
523	27	2.70	4460	7.8			
581	25	2.43	4310	8.7			
312	46	4.53	3570	1.80	YFRX67	4	29
328	44	4.30	3520	1.85	YFRFX67	4	33
374	38	3.77	3390	2.3			
441	33	3.20	3230	3.1			
488	29	2.89	3140	3.6			
555	26	2.54	3020	4.6			
588	24	2.40	2970	5.0			
690	21	2.04	2820	6.4			
759	19	1.86	2740	6.7			
876	16	1.61	2620	7.0			
1005	14	1.40	2510	7.3			

输出转速 output speed na r/min	输出转矩 output torque Ma N.m	传动比 Ratio i	径向载荷 Permissible overhung load outputside Fa N	使用系数 service factor fb	机型号 Type	极数 Pole	重量 weight kg
1.5kW							
372	39	3.79	2700	1.80	YFRX57	4	26
397	36	3.55	2650	1.90	YFRXF57	4	28
450	32	3.14	2560	2.0			
484	30	2.91	2510	2.3			
534	27	2.64	2440	2.6			
595	24	2.37	2360	2.9			
691	21	2.04	2260	3.3			
734	20	1.92	2220	3.5			
853	17	1.65	2120	4.1			
955	15	1.48	2050	4.5			
1080	13	1.30	1980	4.7			
2.2kW							
0.84	22400	1670	120000	0.80	YFR167R97	4	770
0.98	19500	1438	120000	0.95	YFRF167R97	4	770
1.1	17300	1279	120000	1.05			
1.3	15100	1123	120000	1.20			
1.4	13500	999	120000	1.35			
1.6	11600	861	120000	1.55			
1.9	10300	760	120000	1.75			
2.2	8710	656	120000	2.1			
2.6	7130	533	71200	1.80	YFR147R87	4	460
3.0	6150	462	72100	2.1	YFRF147R87	4	465
3.3	5740	426	72400	2.3			
3.8	4960	368	73000	2.6			
4.3	4390	326	73000	3.0			
1.2	15800	1166	39400	0.80	YFR147R77	4	435
1.4	13900	1029	60700	0.95	YFRF147R77	4	445
1.6	12000	889	64500	1.10			
1.8	10600	784	66900	1.20			
2.0	9400	695	68600	1.40			
2.3	8420	619	69800	1.55			
2.5	7580	558	70800	1.70			
2.9	6640	489	71700	1.95			
1.9	9890	730	36300	0.80	YFR137R77	4	295
2.0	9510	699	43900	0.85	YFRF137R77	4	320
2.2	8500	629	51800	0.95			
2.3	8270	609	52800	0.95			
2.5	7620	560	54200	1.05			
2.9	6630	490	56000	1.20			
3.3	5790	428	57400	1.40			
3.7	5190	381	58200	1.55			
4.4	4400	323	59100	1.80			
4.8	3960	291	59500	2.0			
5.5	3460	255	60000	2.3			
6.3	3030	223	60300	2.6			
3.8	5010	369	12100	0.85	YFR107R77	4	220
4.3	4480	325	28400	0.95	YFRF107R77	4	225
4.4	4390	323	29000	1.00			
4.9	3860	285	31600	1.10			
5.6	3420	253	33500	1.25			
6.6	2900	214	35300	1.50			
6.0	3170	234	11300	0.95	YFR97R57	4	145
6.8	2840	209	22100	1.05	YFRF97R57	4	165
3.1	6680	222.60	55900	1.20	YFR137	8	295
3.7	5660	188.45	57500	1.40	YFRF137	8	320
4.0	5230	174.40	58100	1.55			
4.5	4690	156.31	58800	1.70			
5.0	4240	141.12	59300	1.90			
5.5	3850	128.18	59600	2.1			
6.2	3410	113.72	60000	2.3			
6.8	3100	103.20	60300	2.6			
4.6	4540	203.16	28100	0.95	YFR107	6	190
5.4	3850	172.34	31700	1.10	YFRF107	6	195
5.9	3550	158.68	33000	1.20			
6.6	3170	141.83	34400	1.35			

输出转速 output speed na r/min	输出转矩 output torque Ma N.m	传动比 Ratio i	径向载荷 Permissible overhung load outputside Fa N	使用系数 service factor fb	机型号 Type	极数 Pole	重量 weight kg
2.2kW							
5.6	3740	251.15	32200	1.15	YFR107	4	180
6.1	3430	229.95	33500	1.25	YFRF107	4	185
6.9	3030	203.16	34900	1.40			
8.2	2570	172.34	36100	1.65			
8.9	2360	158.68	36300	1.80			
9.9	2110	141.83	36600	2.0			
11	1900	127.68	36900	2.3			
12	1720	115.63	37000	2.5			
14	1530	102.53	37200	2.8			
15	1380	92.70	37300	3.1			
6.5	3220	216.28	7030	0.95	YFR97	4	125
7.6	2780	186.30	22500	1.10	YFRF97	4	140
8.3	2530	170.02	23900	1.20			
9.4	2250	150.78	25300	1.35			
11	1890	126.75	26800	1.60			
12	1740	116.48	27300	1.75			
14	1540	103.44	27600	1.95			
15	1380	92.48	27800	2.2			
17	1240	83.15	28000	2.4			
20	1080	72.17	28200	2.8			
22	970	65.21	27700	3.1			
24	890	59.92	27000	3.4			
27	795	53.21	26100	3.8			
30	710	47.58	25300	4.2			
11	1860	124.97	10100	0.85	YFR87	4	82
12	1760	118.43	15200	0.90	YFRF87	4	89
14	1540	103.65	17000	1.00			
15	1390	93.38	17900	1.10			
17	1220	81.92	18900	1.25			
19	1080	72.57	19500	1.45			
22	950	63.68	20000	1.65			
23	900	60.35	20000	1.70			
27	785	52.82	20000	1.95			
30	710	47.58	20000	2.2			
34	620	41.74	19900	2.5			
38	550	36.84	19200	2.8			
41	515	34.40	18800	2.9			
43	485	32.66	18500	3.2			
45	470	31.40	18300	3.3			
51	415	27.84	17700	3.7			
60	350	23.40	16800	4.4			
66	320	21.51	16400	4.7			
21	980	65.77	5470	0.85	YFR77	4	55
24	860	57.68	9540	0.95	YFRF77	4	61
27	775	52.07	10300	1.05			
31	685	45.81	11000	1.20			
33	645	43.26	11300	1.25			
38	550	36.83	11800	1.50			
42	500	33.47	12100	1.65			
49	430	29.00	12100	1.90			
56	375	25.23	11700	2.1			
60	350	23.37	11400	2.3			
66	320	21.43	11200	2.6			
75	280	18.80	10800	2.8			
79	265	17.82	10600	2.9			
90	230	15.60	10200	3.2			
100	210	14.05	9910	3.4			
35	595	39.88	7630	1.00	YFR67	4	49
38	560	37.50	8020	1.00	YFRF67	4	52
44	480	32.27	8750	1.10			
49	430	28.83	9140	1.20			

输出转速 output speed na r/min	输出转矩 output torque Ma N.m	传动比 Ratio i	径向载荷 Permissible overhung load outputside Fa N	使用系数 service factor fb	机型号 Type	极数 Pole	重量 weight kg
2.2kW							
60	350	23.44	9140	1.60	YFR67	4	48
71	295	19.89	8760	2.0	YFRF67	4	51
79	270	17.95	8530	2.2			
89	235	15.79	8240	2.4			
95	220	14.91	8110	2.5			
111	189	12.70	7760	2.8			
122	172	11.54	7560	2.9			
141	149	10.00	7250	3.2			
162	130	8.70	6960	3.4			
181	116	7.79	6760	3.3			
38	555	37.30	4490	0.80	YFR57	4	43
40	525	35.07	5110	0.85	YFRF57	4	46
47	450	30.18	5030	1.00			
52	400	26.97	4960	1.10			
64	325	21.93	4800	1.40			
76	275	18.60	4660	1.60			
84	250	16.79	4570	1.80			
95	220	14.77	4450	2.0			
101	210	13.95	4390	2.1			
119	177	11.88	4230	2.3			
131	161	10.79	4140	2.4			
151	139	9.35	4000	2.7			
156	135	9.06	3980	2.8			
177	119	7.97	3850	3.0			
							35
104	205	26.31	4370	2.2	YFR57	2	38
109	192	24.99	4320	2.3	YFRF57	2	
124	169	21.93	4190	2.7			
147	143	18.60	4020	3.1			
163	129	16.79	3920	3.5			
185	114	14.77	3790	3.8			
196	107	13.95	3740	4.0			
73	285	19.27	3550	1.05	YFR47	4	37
87	240	16.22	3460	1.15	YFRF47	4	37
97	215	14.56	3400	1.20			
112	187	12.54	3310	1.35			
120	176	11.79	3270	1.40			
139	151	10.15	3160	1.40			
155	135	9.07	3090	1.50			
176	119	8.01	3000	1.55			
182	116	7.76	3910	1.65			
203	104	6.96	2840	1.70			
235	89	6.00	2740	1.75			
250	84	5.64	2700	1.85			
291	72	4.85	2600	2.1			
325	65	4.34	2530	2.3			
368	57	3.83	2440	2.5			
117	179	23.28	3280	1.70	YFR47	2	30
125	168	21.81	3230	1.80	YFRF47	2	30
142	148	19.27	3150	2.0			
153	138	17.89	3100	2.1			
168	125	16.22	3030	2.2			
187	112	14.56	2950	2.4			
218	97	12.54	2850	2.6			
231	91	11.79	2800	2.7			
269	78	10.15	2700	2.9			
301	70	9.07	2620	3.2			
341	62	8.01	2530	3.3			
90	230	15.60	1070	0.85	YFR37	4	31
106	198	13.25	1660	0.95	YFRF37	4	33
119	176	11.83	1990	1.05			

输出转速 output speed na r/min	输出转矩 output torque Ma N.m	传动比 Ratio i	径向载荷 Permissible overhung load outputside Fa N	使用系数 service factor fb	机型号 Type	极数 Pole	重量 weight kg
2.2kW							
140	151	10.11	2360	1.15	YFR37	4	31
149	141	9.47	2480	1.20	YFRF37	4	33
177	119	7.97	2750	1.30			
211	99	6.67	2470	1.45			
249	84	5.67	2570	1.70			
279	75	5.06	2500	1.80			
326	64	4.32	2410	1.95			
348	60	4.05	2370	2.0			
414	51	3.41	2270	2.2			
141	149	19.31	2380	1.35	YFR37	2	25
151	139	18.05	2510	1.45	YFRF37	2	27
175	120	15.60	2740	1.65			
206	102	13.25	2720	1.85			
231	91	11.83	2650	2.0			
270	78	10.11	2550	2.2			
288	73	9.47	2510	2.3			
342	61	7.97	2410	2.5			
409	51	6.67	2280	2.8			
482	44	5.67	2180	3.3			
540	39	5.06	2120	3.5			
632	33	4.32	2030	3.8			
675	31	4.05	1990	3.9			
801	26	3.41	1900	4.3			
139	151	10.13	1120	0.80	YFR27	4	26
214	98	6.59	1130	1.10	YFRF27	4	25
252	83	5.60	1390	1.20			
282	75	5.00	1540	1.30			
330	64	4.27	1540	1.35			
353	60	4.00	1520	1.45			
418	50	3.37	1470	1.55			
206	102	13.28	1720	1.25	YFR27	2	20
230	91	11.86	1690	1.40	YFRF27	2	19
270	78	10.13	1650	1.55			
335	63	8.16	1530	1.85			
358	59	7.63	1510	1.90			
414	51	6.59	1470	2.1			
488	43	5.60	1420	2.3			
546	39	5.00	1390	2.5			
639	33	4.27	1340	2.6			
683	31	4.00	1310	2.8			
810	26	3.37	1260	3.0			
298	70	4.73	5180	1.75	YFRX77	4	45
349	60	4.04	4950	2.4	YFRFX77	4	48
381	55	3.70	4820	2.8			
434	48	3.25	4640	3.8			
458	46	3.08	4560	4.2			
523	40	2.70	4380	5.3			
581	36	2.43	4250	5.9			
662	32	2.13	4080	6.3			
750	28	1.88	3920	6.7			
846	25	1.67	3780	7.0			
991	21	1.42	3590	7.0			
374	56	3.77	3280	1.55	YFRX67	4	36
441	48	3.20	3130	2.1	YFRFX67	4	40
488	43	2.89	3050	2.5			
555	38	2.54	2940	3.1			
588	36	2.40	2890	3.4			
690	30	2.04	2760	4.4			
759	28	1.86	2680	4.6			
876	24	1.61	2570	4.8			
1005	21	1.40	2460	5.0			

输出转速 output speed na r/min	输出转矩 output torque Ma N.m	传动比 Ratio i	径向载荷 Permissible overhung load outputside Fa N	使用系数 service factor fb	机型号 Type	极数 Pole	重量 weight kg
2.2kW							
450	47	3.14	2450	1.40	YFRX57	4	33
534	39	2.64	2340	1.75	YFRXF57	4	35
595	35	2.37	2280	1.95			
691	30	2.04	2190	2.3			
734	29	1.92	2150	2.4			
853	25	1.65	2060	2.8			
955	22	1.48	1990	3.1			
1080	19	1.30	1930	3.2			
3kW							
1.2	20900	1123	120000	0.85	YFR167R97	4	770
1.4	18600	999	120000	0.95	YFRF167R97	4	780
1.6	16000	861	120000	1.10			
1.8	14200	760	120000	1.25			
2.1	12100	656	120000	1.50			
2.8	9280	503	120000	1.95			
2.6	9880	533	68000	1.30	YFR147R87	4	465
3.0	8540	462	69700	1.50	YFRF147R87	4	470
3.3	7940	426	70400	1.65			
3.8	6860	368	71500	1.90			
4.3	6070	326	72200	2.1			
5.0	5180	280	72800	2.5			
1.6	16600	889	26300	0.80	YFR147R77	4	440
1.8	14700	784	54500	0.90	YFRF147R77	4	450
2.0	13000	695	62700	1.00			
2.3	11600	619	65200	1.10			
2.5	10500	558	67100	1.25			
2.7	9870	517	36800	0.80	YFR137R77	4	310
2.8	9160	490	48800	0.85	YFRF137R77	4	335
3.1	8650	453	51200	0.95			
3.3	7990	428	53400	1.00			
3.7	7150	381	55100	1.10			
4.3	6070	323	56900	1.30			
4.8	5460	291	57800	1.45			
5.5	4770	255	58700	1.70			
6.3	4180	223	59300	1.90			
5.5	4730	253	25800	0.90	YFR107R77	4	225
6.5	4010	214	31000	1.05	YFRF107R77	4	230
7.5	3500	187	33200	1.25			
3.2	8860	222.60	50300	0.90	YFR137	8	305
3.8	7500	188.45	54400	1.05	YFRF137	8	325
4.1	6940	174.40	55500	1.15			
4.6	6220	156.31	56700	1.30			
5.1	5620	141.12	57600	1.40			
5.6	5100	128.18	58300	1.55			
6.3	4520	113.72	59000	1.75			
7.0	4110	103.20	59400	1.95			
8.1	3530	88.70	59900	2.3			
4.2	6780	222.60	55800	1.20	YFR137	6	295
5.0	5740	188.45	57400	1.40	YFRF137	6	320
5.4	5320	174.40	58000	1.50			
6.0	4760	156.31	58700	1.70			
6.7	4300	141.12	59200	1.85			
7.3	3910	128.18	59600	2.0			
8.3	3470	113.72	60000	2.3			
9.1	3150	103.20	60200	2.5			
5.9	4840	158.68	21600	0.90	YFR107	6	195
6.6	4320	141.83	29300	1.00	YFRF107	6	205
7.4	3890	127.68	31500	1.10			

输出转速 output speed na r/min	输出转矩 output torque Ma N.m	传动比 Ratio i	径向载荷 Permissible overhung load outputside Fa N	使用系数 service factor fb	机型号 Type	极数 Pole	重量 weight kg
3kW							
6.1	4710	229.95	26500	0.90	YFR107	4	185
6.9	4160	203.16	30200	1.05	YFRF107	4	190
8.1	3530	172.34	33100	1.20			
8.8	3250	158.68	34100	1.30			
9.9	2900	141.68	35200	1.50			
11	2610	127.68	36000	1.65			
12	2370	115.63	36300	1.80			
14	2100	102.53	36700	2.0			
15	1900	92.70	36900	2.3			
18	1610	78.57	35900	2.7			
19	1490	72.88	35200	2.9			
9.3	3090	150.78	16200	0.95	YFR97	4	125
11	2590	126.75	23600	1.15	YFRF97	4	145
12	2380	116.48	24700	1.25			
14	2120	103.44	25900	1.40			
15	1890	92.48	26800	1.60			
17	1700	83.15	27300	1.75			
19	1480	72.17	27700	2.0			
21	1330	65.21	27000	2.2			
23	1230	59.92	26400	2.5			
26	1090	53.21	25600	2.8			
29	970	47.58	24800	3.1			
33	880	42.78	24000	3.4			
38	760	37.13	23100	4.0			
42	680	33.25	22400	4.2			
15	1910	93.38	13630	0.80	YFR87	4	86
17	1680	81.92	16000	0.90	YFRF87	4	93
19	1490	72.57	17400	1.05			
22	1300	63.68	18400	1.20			
23	1230	60.35	18800	1.25			
27	1080	52.82	19500	1.45			
29	970	47.58	19900	1.60			
34	850	41.74	19400	1.80			
38	755	36.84	18700	2.1			
41	705	34.40	18400	2.1			
43	670	32.66	18100	2.3			
45	640	31.40	17900	2.4			
50	570	27.84	17400	2.4			
60	480	23.40	16500	3.2			
65	440	21.51	16100	3.4			
73	390	19.10	15600	3.7			
82	350	17.80	15100	4.0			
91	315	15.35	14600	4.3			
31	940	45.81	8670	0.85	YFR77	4	59
32	890	43.26	9270	0.95	YFRF77	4	65
38	755	36.83	10500	1.10			
42	685	33.47	11000	1.20			
48	595	29.00	11600	1.40			
55	515	25.23	11300	1.50			
60	480	23.37	11100	1.70			
65	440	21.43	10800	1.85			
74	385	18.80	10500	2.0			
79	365	17.82	10300	2.1			
90	320	15.60	9980	2.3			
100	290	14.05	9700	2.5			
114	250	12.33	9350	2.7			
129	225	10.88	9030	3.0			
145	197	9.64	8720	3.2			
163	176	8.59	8500	3.6			
181	158	7.74	8240	3.8			
206	139	6.79	7920	4.2			

输出转速 output speed na r/min	输出转矩 output torque Ma N.m	传动比 Ratio i	径向载荷 Permissible overhung load outputside Fa N	使用系数 service factor fb	机型号 Type	极数 Pole	重量 weight kg
3kW							
60	480	23.44	8730	1.15	YFR67	4	52
70	405	19.89	8420	1.45	YFRF67	4	55
78	365	17.95	8230	1.60			
89	325	15.79	7980	1.75			
94	305	14.91	7860	1.80			
110	260	12.70	7550	2.0			
121	235	11.54	7360	2.1			
140	205	10.00	7090	2.3			
52	550	26.97	4330	0.80	YFR57	4	47
64	450	21.93	4380	1.00	YFRF57	4	50
75	380	18.60	4300	1.20			
83	345	16.79	4250	1.30			
95	300	14.77	4160	1.45			
100	285	13.95	4130	1.50			
118	245	11.88	4010	1.65			
130	220	10.79	3940	1.75			
150	191	9.35	3820	1.95			
155	185	9.06	3810	2.0			
176	163	7.97	3700	2.2			
186	154	7.53	3650	2.3			
218	131	6.41	3520	2.6			
240	119	5.82	3430	2.7			
277	103	5.05	3310	3.0			
319	90	4.39	3190	3.1			
128	225	21.93	3950	2.0	YFR57	2	42
151	190	18.60	3820	2.4	YFRF57	2	45
167	172	16.79	3730	2.6			
190	151	14.77	3620	2.9			
201	143	13.95	3570	3.0			
236	122	11.88	3440	3.3			
259	110	10.79	3360	3.5			
86	330	16.22	2030	0.85	YFR47	4	41
96	300	14.56	2500	0.90	YFRF47	4	41
112	255	12.54	3040	0.95			
119	240	11.79	3040	1.00			
138	210	10.15	2970	1.05			
154	186	9.07	2910	1.10			
175	164	8.01	2840	1.10			
181	159	7.76	2740	1.20			
201	143	6.96	2680	1.25			
233	123	6.00	2610	1.25			
248	115	5.64	2580	1.35			
288	99	4.85	2490	1.50			
323	89	4.34	2430	1.65			
365	78	3.83	2360	1.85			
237	121	11.97	2670	2.0	YFR47	2	37
270	104	10.15	2580	2.1	YFRF47	2	37
309	93	9.07	2510	2.2			
349	82	8.01	2430	2.2			
361	79	7.76	2370	2.4			
402	71	6.96	2310	2.5			
467	61	6.00	2220	2.5			
496	58	5.64	2190	2.7			
577	50	4.85	2100	3.0			
646	44	4.34	2040	3.3			
731	39	3.83	1970	3.7			
139	205	10.11	780	0.80	YFR37	4	35
148	194	9.47	1010	0.85	YFRF37	4	37
176	163	7.97	1250	0.95			
210	137	6.67	1510	1.05			
247	116	5.67	1630	1.25			
277	104	5.06	1830	1.30			
324	88	4.32	2070	1.45			
346	83	4.05	2140	1.45			
411	70	3.41	2180	1.60			

输出转速 output speed na r/min	输出转矩 output torque Ma N.m	传动比 Ratio i	径向载荷 Permissible overhung load outputside Fa N	使用系数 service factor fb	机型号 Type	极数 Pole	重量 weight kg
3kW							
277	103	10.11	2340	1.65	YFR37	2	31
296	97	9.47	2380	1.70	YFRF37	2	33
351	82	7.97	2290	1.90			
420	68	6.67	2170	2.1			
494	58	5.67	2090	2.5			
553	52	5.06	2030	2.6			
648	44	4.32	1950	2.8			
692	41	4.05	1920	3.0			
821	35	3.41	1840	3.2			
250	115	5.60	360	0.85	YFR27	4	30
280	102	5.00	615	0.95	YFRF27	4	29
328	87	4.27	910	1.00			
350	82	4.00	1010	1.05			
415	69	3.37	1230	1.15			
425	67	6.59	1260	1.55	YFR27	2	26
500	57	5.60	1330	1.75	YFRF27	2	25
560	51	5.00	1300	1.85			
656	44	4.27	1260	2.0			
700	41	4.00	1240	2.1			
831	35	3.37	1200	2.3			
217	132	6.45	7130	1.45	YFRX87	4	66
252	114	5.56	6830	2.0	YFRXF87	4	71
276	104	5.07	6650	2.4			
311	92	4.50	6430	3.2			
370	77	3.78	6100	3.9			
296	97	4.73	5050	1.25	YFRX77	4	49
347	83	4.04	4860	1.75	YFRXF77	4	52
378	76	3.70	4720	2.0			
431	67	3.25	4550	2.7			
455	63	3.08	4480	3.1			
371	77	3.77	3150	1.15	YFRX67	4	40
438	66	3.20	3030	1.55	YFRXF67	4	44
485	59	2.89	2950	1.80			
551	52	2.54	2850	2.3			
583	49	2.40	2810	2.5			
685	42	2.04	2690	3.2			
754	38	1.86	2610	3.3			
870	33	1.61	2510	3.5			
1000	29	1.40	2410	3.6			
446	64	3.14	2330	1.00	YFRX57	4	37
530	54	2.64	2240	1.30	YFRXF57	4	39
591	49	2.37	2180	1.40			
686	42	2.04	2100	1.65			
729	39	1.92	2070	1.75			
847	34	1.65	1990	2.0			
948	30	1.48	1930	2.2			
1075	27	1.30	1870	2.4			
4kW							
1.6	21200	861	120000	0.85	YFR167R97	4	780
1.9	18700	760	120000	0.95	YFRF167R97	4	780
2.2	16000	656	120000	1.10			
2.8	12300	503	120000	1.45			
3.8	9190	376	120000	1.95			
4.2	8180	335	120000	2.2			
2.7	13100	533	62500	1.00	YFR147R87	4	470
3.1	11300	462	65800	1.15	YFRF147R87	4	475
3.3	10500	426	67100	1.25			
3.8	9060	368	69100	1.45			
4.4	8010	326	70300	1.60			
5.1	6850	280	71500	1.90			
5.7	6050	247	72200	2.2			
6.7	5220	214	72800	2.5			
7.5	4620	189	73200	2.8			
8.9	3880	159	73600	3.3			

输出转速 output speed na r/min	输出转矩 output torque Ma N.m	传动比 Ratio i	径向载荷 Permissible overhung load outputside Fa N	使用系数 service factor fb	机型号 Type	极数 Pole	重量 weight kg
4kW							
2.3	15300	619	46300	0.85	YFR147R77	4	445
2.5	13800	558	61000	0.95	YFRF147R77	4	455
2.9	12100	489	64400	1.10			
3.4	10200	415	67400	1.25			
3.7	9440	381	45200	0.85	YFR137R77	4	315
3.8	9430	376	45400	0.85	YFRF137R77	4	340
4.2	8500	339	51800	0.95			
4.4	8000	323	53400	1.00			
4.8	7450	297	54500	1.05			
4.9	7200	291	55000	1.10			
5.6	6390	255	56600	1.25			
6.3	5520	223	57700	1.45			
7.3	4840	193	21400	0.90	YFR107R77	4	230
7.6	4620	187	27600	0.95	YFRF107R77	4	235
8.2	4330	172	29300	1.00			
4.4	8660	163.31	69500	1.50			
4.9	7790	146.91	70500	1.65	YFR147	8	440
6.0	6360	119.86	71900	2.0	YFRF147	8	450
6.6	5800	109.31	72400	2.2			
4.1	9250	174.40	48400	0.85			
4.6	8290	156.31	52700	0.95	YFR137	8	310
5.1	7490	141.12	54400	1.05	YFRF137	8	335
5.6	6800	128.18	55700	1.20			
6.3	6030	113.72	57000	1.35			
7.0	5470	103.20	57800	1.45			
4.3	8860	222.60	50300	0.90			
5.1	7500	188.45	54400	1.05	YFR137	6	305
5.5	6940	174.40	55500	1.15	YFRF137	6	325
6.1	6220	156.31	56700	1.30			
6.8	5620	141.12	57600	1.40			
7.5	5100	128.18	58300	1.55			
8.4	4520	113.72	59000	1.75			
9.3	4110	103.20	59400	1.95			
11	3530	88.70	59900	2.3			
8.2	4640	172.34	27500	0.95			
8.9	4270	158.68	29600	1.00	YFR107	4	190
10	3820	141.83	31900	1.15	YFRF107	4	195
11	3430	127.68	33400	1.25			
12	3110	115.63	34600	1.40			
14	2760	102.53	35700	1.55			
15	2490	92.70	36200	1.70			
18	2110	78.57	34900	2.0			
19	1960	72.88	34200	2.2			
22	1760	65.60	33200	2.4			
24	1600	59.41	32300	2.7			
27	1420	52.68	31300	3.0			
12	3130	116.48	13800	0.95			
14	2780	103.44	22400	1.10	YFR97	4	135
15	2490	92.48	24100	1.20	YFRF97	4	150
17	2240	83.15	25400	1.35			
20	1940	72.17	26600	1.55			
22	1750	65.21	26000	1.70			
24	1610	59.92	25500	1.85			
27	1430	53.21	24700	2.1			
30	1280	47.58	24000	2.3			
33	1150	42.78	23400	2.6			
38	1000	37.13	22500	3.0			
43	890	33.25	21800	3.2			
44	860	32.05	21600	3.2			
52	730	27.19	20600	3.5			
57	675	25.03	20100	4.2			
63	600	22.37	19500	4.5			
71	540	20.14	18900	4.8			

输出转速 output speed na r/min	输出转矩 output torque Ma N.m	传动比 Ratio i	径向载荷 Permissible overhung load outputside Fa N	使用系数 service factor fb	机型号 Type	极数 Pole	重量 weight kg
4kW							
22	1710	63.68	13300	0.90	YFR87	4	91
24	1620	60.35	13900	0.95	YFRF87	4	98
27	1420	52.82	15200	1.10			
30	1280	47.58	16000	1.20			
34	1120	41.74	16800	1.40			
39	990	36.84	17400	1.55			
41	930	34.40	17500	1.60			
43	880	32.66	17600	1.75			
45	840	31.40	17400	1.85			
51	750	27.84	16800	2.1			
61	630	23.40	16100	2.5			
66	580	21.51	15700	2.6			
74	515	19.10	15200	2.8			
83	460	17.08	14700	3.0			
92	415	15.35	14300	3.2			
107	360	13.33	13700	3.6			
119	320	11.93	13300	3.8			
39	990	36.83	4070	0.85	YFR77	4	65
42	900	33.47	9100	0.90	YFRF77	4	71
49	780	29.00	10300	1.05			
56	680	25.23	10800	1.15			
61	630	23.37	10600	1.30			
66	575	21.43	10400	1.40			
76	505	18.80	10100	1.55			
80	480	17.82	9950	1.65			
91	420	15.60	9630	1.75			
101	380	14.05	9380	1.90			
115	330	12.33	9070	2.1			
131	295	10.88	8780	2.3			
147	260	9.64	8500	2.4			
165	230	8.59	8320	2.7			
183	210	7.74	8070	2.9			
209	183	6.79	7770	3.2			
237	161	5.99	7490	3.3			
267	143	5.31	7230	3.6			
71	535	19.89	7960	1.10	YFR67	4	59
79	485	17.95	7800	1.20	YFRF67	4	62
90	425	15.79	7600	1.30			
95	400	14.91	7510	1.35			
112	340	12.70	7240	1.50			
123	310	11.54	7080	1.60			
142	270	10.00	6840	1.75			
163	235	8.70	6600	1.80			
182	210	7.79	6440	1.85			
193	198	7.36	6340	1.90			
227	169	6.27	6070	1.95			
249	153	5.70	5920	2.0			
288	133	4.93	5680	2.2			
331	116	4.29	5460	2.3			
76	500	18.60	3520	0.90	YFR57	4	53
85	450	16.79	3830	1.00	YFRF57	4	56
96	395	14.77	3800	1.10			
102	375	13.95	3780	1.15			
120	320	11.88	3710	1.25			
132	290	10.79	3660	1.35			
152	250	9.35	3590	1.45			
157	245	9.06	3580	1.55			
178	215	7.97	3500	1.65			
189	205	7.53	3470	1.75			
222	172	6.41	3350	1.95			
244	157	5.82	3280	2.0			
281	136	5.05	3180	2.2			
323	118	4.39	3070	2.4			

输出转速 output speed na r/min	输出转矩 output torque Ma N.m	传动比 Ratio i	径向载荷 Permissible overhung load outputside Fa N	使用系数 service factor fb	机型号 Type	极数 Pole	重量 weight kg
4kW							
140	275	10.15	1960	0.85	YFR47	4	48
157	245	9.07	2350	0.85	YFRF47	4	48
177	215	8.01	2640	0.90			
204	187	6.96	2480	0.95			
237	161	6.00	2430	0.95			
252	152	5.64	2410	1.00			
293	131	4.85	2350	1.15			
327	117	4.34	2300	1.25			
371	103	3.83	2250	1.40			
176	215	16.22	2640	1.25	YFR47	2	48
196	195	14.56	2600	1.35	YFRF47	2	48
228	168	12.54	2540	1.50			
242	158	11.79	2510	1.55			
282	136	10.15	2440	1.55			
315	121	9.07	2390	1.70			
357	107	8.01	2320	1.70			
369	104	7.76	2250	1.80			
411	93	6.96	2200	1.90			
477	80	6.00	2130	1.95			
507	75	5.64	2100	2.1			
589	65	4.85	2020	2.3			
660	58	4.34	1970	2.5			
746	51	3.83	1910	2.8			
255	150	5.56	6630	1.50	YFRX87	4	71
280	137	5.07	6470	1.85	YFRXF87	4	76
316	121	4.50	6260	2.4			
375	102	3.78	5960	3.0			
351	109	4.04	4670	1.30	YFRX77	4	55
383	100	3.70	4560	1.55	YFRXF77	4	58
437	87	3.25	4410	2.1			
461	83	3.08	4350	2.3			
527	73	2.70	4190	3.0			
585	65	2.43	4070	3.3			
667	57	2.13	3920	3.5			
755	51	1.88	3780	3.7			
852	45	1.67	3650	3.9			
998	38	1.42	3480	4.1			
444	86	3.20	2870	1.15	YFRX67	4	47
492	78	2.89	2810	1.35	YFRXF67	4	51
559	68	2.54	2730	1.75			
592	65	2.40	2690	1.90			
695	55	2.04	2580	2.4			
765	50	1.86	2520	2.5			
883	43	1.61	2420	2.6			
1015	38	1.40	2330	2.8			
538	71	2.64	1670	0.95	YFRX57	4	44
599	64	2.37	1780	1.10	YFRXF57	4	46
696	55	2.04	1910	1.25			
740	52	1.92	1940	1.35			
859	44	1.65	1900	1.55			
962	40	1.48	1840	1.70			
1090	35	1.30	1790	1.80			
5.5kW							
2.2	22000	656	120000	0.80	YFR167R97	4	780
2.5	19300	579	120000	0.95	YFRF167R97	4	790
2.8	16900	503	120000	1.05			
3.3	14400	432	120000	1.25			
3.8	12600	376	120000	1.45			
4.3	11200	335	120000	1.60			
4.7	10100	303	120000	1.80			
5.1	9310	279	120000	1.95			
3.1	15500	462	43700	0.85	YFR147R87	4	475
3.3	14400	426	57800	0.90	YFRF147R87	4	480
3.9	12400	368	63800	1.05			
4.4	11000	326	66300	1.20			
5.1	9410	280	68600	1.40			
5.8	8300	247	70000	1.55			
6.7	7170	214	71200	1.80			
7.6	6340	189	71900	2.0			

输出转速 output speed na r/min	输出转矩 output torque Ma N.m	传动比 Ratio i	径向载荷 Permissible overhung load outputside Fa N	使用系数 service factor fb	机型号 Type	极数 Pole	重量 weight kg
5.5kW							
3.1	17000	229.71	120000	1.05	YFR167	8	700
3.8	13800	186.93	120000	1.30	YFRF167	8	700
4.6	11300	153.07	120000	1.60			
5.1	10400	139.98	120000	1.75			
5.8	9010	121.81	120000	2.0			
4.3	12100	163.31	64400	1.10	YFR147	8	445
4.8	10900	146.91	66500	1.20	YFRF147	8	455
5.9	8870	119.86	69300	1.45			
6.5	8090	109.31	70200	1.60			
5.9	8930	163.31	69200	1.45	YFR147	6	440
6.5	8040	146.91	70300	1.60	YFRF147	6	450
8.0	6560	119.86	71700	2.0			
8.8	5980	109.31	72200	2.2			
10	5180	94.60	72800	2.5			
12	4570	83.47	73200	2.8			
5.5	9480	128.18	44400	0.85	YFR137	8	315
6.2	8410	113.72	52200	0.95	YFRF137	8	340
6.9	7630	103.20	54200	1.05			
8.0	6560	88.70	56100	1.20			
5.5	9540	174.40	43300	0.85	YFR137	6	310
6.1	8550	156.31	51600	0.95	YFRF137	6	335
6.8	7720	141.12	54000	1.05			
7.5	7010	128.18	55300	1.15			
8.4	6220	113.72	56700	1.30			
9.3	5650	103.20	57600	140			
6.4	8180	222.60	53000	1.00	YFR137	4	295
7.6	6920	188.45	55500	1.15	YFRF137	4	320
8.2	6410	174.40	56400	1.25			
9.1	5740	156.31	57400	1.40			
10	5180	141.12	58200	1.55			
11	4710	128.18	58800	1.70			
13	4180	113.72	59300	1.90			
14	3790	103.20	59700	2.1			
16	3260	88.70	60200	2.5			
18	2970	80.91	60400	2.7			
19	2700	73.49	60500	3.0			
22	2390	65.20	60700	3.3			
24	2170	59.17	60900	3.7			
28	1870	50.86	61000	4.3			
11	4690	127.68	27100	0.90	YFR107	4	195
12	4250	115.63	29800	1.00	YFRF107	4	205
14	3770	102.53	32100	1.15			
15	3400	92.70	33500	1.25			
18	2890	78.57	33500	1.50			
20	2680	72.88	32900	1.60			
22	2410	65.60	32100	1.80			
24	2180	59.41	31300	1.95			
27	1930	52.68	30300	2.2			
30	1750	47.63	29500	2.5			
35	1480	40.37	28200	2.9			
17	3050	83.15	17600	1.00	YFR97	4	140
20	2650	72.17	21800	1.15	YFRF97	4	155
22	2390	65.21	24600	1.25			
24	2200	59.92	24200	1.35			
27	1950	53.21	23600	1.55			
30	1750	47.58	23000	1.70			
33	1570	42.78	22500	1.90			
39	1360	37.13	21700	2.2			
43	1220	33.25	21100	2.2			
45	1180	32.05	20900	2.4			
52	1010	27.58	20100	2.6			
53	1000	27.19	20000	2.6			
57	920	25.03	19600	3.1			
64	820	22.37	19000	3.3			
71	740	20.14	18400	3.5			
78	670	18.24	17900	3.7			
88	595	16.17	17300	4.0			

输出转速 output speed na r/min	输出转矩 output torque Ma N.m	传动比 Ratio i	径向载荷 Permissible overhung load outputside Fa N	使用系数 service factor fb	机型号 Type	极数 Pole	重量 weight kg
5.5kW							
30	1750	47.58	15400	0.90	YFR87	4	95
34	1530	41.74	17000	1.00	YFRF87	4	109
39	1350	36.84	17200	1.15			
44	1200	32.66	16700	1.30			
51	1020	27.88	16100	1.45			
61	860	23.40	15500	1.80			
66	790	21.51	15200	1.90			
75	700	19.10	14700	2.0			
84	625	17.08	14300	2.2			
93	565	15.35	13900	2.4			
107	490	13.33	13400	2.6			
120	440	11.93	13000	2.8			
144	365	9.90	12300	3.2			
156	335	9.14	12200	3.6			
174	300	8.22	11800	3.8			
200	260	7.13	11300	4.1			
76	690	18.80	9240	1.15	YFR77	4	94
80	655	17.82	9400	1.20	YFRF77	4	108
92	575	15.60	9150	1.30			
102	515	14.05	8950	1.40			
116	455	12.33	8690	1.50			
131	400	10.88	8440	1.65			
148	355	9.64	8190	1.80			
166	315	8.59	8080	2.0			
185	285	7.74	7860	2.2			
211	250	6.79	7580	2.3			
239	220	5.99	7320	2.5			
269	195	5.31	7070	2.6			
91	580	15.79	6610	0.95	YFR67	4	93
96	550	14.91	6900	1.00	YFRF67	4	107
113	465	12.70	6810	1.10			
124	425	11.54	6690	1.20			
143	365	10.00	6500	1.30			
164	320	8.70	6310	1.35			
183	285	7.79	6180	1.35			
194	270	7.36	6100	1.40			
228	230	6.27	5860	1.45			
251	210	5.70	5720	1.50			
290	181	4.93	5510	1.60			
333	158	4.29	5310	1.70			
331	159	8.70	5300	2.7	YFR67	2	93
369	142	7.79	5160	2.8	YFRF67	2	107
391	134	7.36	5080	2.8			
460	114	6.27	4860	2.9			
506	104	5.70	4730	3.0			
584	90	4.93	4540	3.2			
671	78	4.29	4350	3.5			
97	545	14.77	1730	0.80	YFR57	4	92
103	510	13.95	2070	0.85	YFRF57	4	106
120	435	11.88	2900	0.95			
132	395	10.79	3270	1.00			
153	345	9.35	3240	1.10			
179	295	7.97	3220	1.20			
190	275	7.53	3200	1.25			
223	235	6.41	3120	1.40			
246	215	5.82	3080	1.50			
283	185	5.05	3000	1.65			
326	161	4.39	2920	1.75			
308	171	9.35	2930	2.2	YFR57	2	92
361	145	7.97	2850	2.4	YFRF57	2	106
383	137	7.53	2820	2.5			
449	117	6.41	2720	2.9			
494	106	5.82	2660	3.0			
571	92	5.05	2560	3.3			
656	80	4.39	2470	3.5			

输出转速 output speed na r/min	输出转矩 output torque Ma N.m	传动比 Ratio i	径向载荷 Permissible overhung load outputside Fa N	使用系数 service factor fb	机型号 Type	极数 Pole	重量 weight kg
5.5kW							
295	178	4.85	1870	0.85	YFR47	4	53
330	159	4.34	2110	0.90	YFRF47	4	53
373	141	3.83	2080	1.00			
230	230	12.54	1730	1.10	YFR47	2	53
244	215	11.79	1910	1.15	YFRF47	2	53
284	185	10.15	2250	1.25			
318	165	9.07	2220	1.35			
359	146	8.01	2170	1.40			
480	109	6.00	2000	1.45			
511	103	5.64	1970	1.50			
593	89	4.85	1920	1.70			
664	79	4.34	1870	1.85			
752	70	3.83	1820	2.1			
216	245	6.63	10500	1.90	YFRX107	4	135
255	205	5.61	9980	2.2	YFRXF107	4	150
276	191	5.19	9760	3.7			
307	171	4.65	9460	4.1			
247	215	5.79	8380	1.95	YFRX97	4	105
291	180	4.91	8010	2.2	YFRXF97	4	110
316	166	4.52	7820	3.6			
354	149	4.04	7580	4.0			
393	134	3.64	7350	4.4			
434	121	3.30	7140	4.9			
489	107	2.92	6890	5.5			
541	97	2.64	6690	6.1			
638	82	2.24	6360	7.2			
731	72	1.96	6110	7.9			
874	60	1.64	5780	8.4			
1010	52	1.42	5530	8.8			
318	165	4.50	6040	1.75	YFRX87	4	77
378	139	3.78	5770	2.2	YFRXF87	4	82
411	128	3.48	5640	3.2			
463	113	3.09	5460	3.6			
518	101	2.76	5290	4.0			
576	91	2.48	5130	4.4			
664	79	2.15	4930	4.9			
440	119	3.25	4220	1.50	YFRX77	4	62
464	113	3.08	4160	1.70	YFRXF77	4	65
530	99	2.70	4030	2.2			
589	89	2.43	3920	2.4			
671	78	2.13	3780	2.6			
761	69	1.88	3660	2.7			
858	61	1.67	3540	2.8			
1005	52	1.42	3380	3.0			
563	93	2.54	2550	1.25	YFRX67	4	52
596	88	2.40	2520	1.40	YFRXF67	4	56
700	75	2.04	2430	1.80			
770	68	1.86	2380	1.85			
889	59	1.61	2300	1.95			
1020	51	1.40	2220	2.0			
700	75	2.04	665	0.90	YFRX57	4	49
745	71	1.92	755	1.00	YFRXF57	4	51
866	61	1.65	940	1.15			
969	54	1.48	1020	1.25			
1095	48	1.30	1160	1.30			
7.5kW							
2.8	23100	503	120000	0.80	YFRI67R97	4	800
3.3	19800	432	120000	0.90	YFRFI67R97	4	810
3.8	17300	376	120000	1.05			
4.3	15400	335	120000	1.15			
4.7	13900	303	120000	1.30			
5.1	12800	279	120000	1.40			
4.4	15000	326	50100	0.85	YFRI47R87	4	495
5.1	12900	280	62900	1.00	YFRFI47R87	4	500
5.8	11400	247	65700	1.15			
6.7	9810	214	68000	1.30			
7.6	8680	189	69500	1.50			
9.0	7290	159	71000	1.80			

输出转速 output speed na r/min	输出转矩 output torque Ma N.m	传动比 Ratio i	径向载荷 Permissible overhung load outputside Fa N	使用系数 service factor fb	机型号 Type	极数 Pole	重量 weight kg
7.5kW							
3.1	22900	229.71	120000	0.80	YFR167	8	730
3.8	18600	186.93	120000	0.95	YFRF167	8	740
4.7	15200	153.07	120000	1.20			
5.1	13900	139.98	120000	1.30			
5.9	12100	121.81	120000	1.50			
4.2	17100	229.71	120000	1.05	YFR167	6	700
5.1	13900	186.93	120000	1.30	YFRF167	6	700
6.3	11400	153.07	120000	1.60			
6.9	10400	139.98	120000	1.70			
7.9	9090	121.81	120000	2.0			
8.9	8020	107.49	120000	2.2			
10	6950	93.19	120000	2.6			
12	6190	82.91	120000	2.9			
13	5500	73.70	120000	3.3			
14	5030	67.40	120000	3.6			
4.4	16200	163.31	32800	0.80	YFR147	8	480
4.9	14600	146.91	55100	0.90	YFRF147	8	490
6.0	11900	119.86	64700	1.10			
6.6	10900	109.31	66500	1.20			
5.9	12200	163.31	64200	1.05	YFR147	6	445
6.5	11000	146.91	66300	1.20	YFRF147	6	455
8.0	8940	119.86	69200	1.45			
8.8	8150	109.31	70100	1.60	YFR147	6	445
10	7060	94.60	71300	1.85	YFRF147	6	455
12	6230	83.47	72000	2.1			
7.6	9440	188.45	45300	0.85	YFR137	4	305
8.2	8730	174.40	50800	0.90	YFRF137	4	325
9.1	7830	156.31	53700	1.00			
10	7070	141.12	55200	1.15			
11	6420	128.18	56400	1.25			
13	5700	113.72	57500	1.40			
14	5170	103.20	58200	1.55			
16	4440	88.70	59100	1.80			
18	4050	80.91	59500	1.95			
19	3680	73.49	59800	2.2			
22	3270	65.20	60100	2.5			
24	2960	59.17	60400	2.7			
28	2550	50.86	60600	3.1			
15	4640	92.70	37500	0.95	YFR107	4	215
18	3940	78.57	31300	1.10	YFRF107	4	225
20	3650	72.88	31300	1.20			
22	3290	65.60	30600	1.30			
24	2980	59.41	30000	1.45			
27	2640	52.68	29200	1.65			
30	2390	47.63	28500	1.80			
35	2020	40.37	27300	2.1			
41	1770	35.26	26400	2.4			
46	1540	30.77	25500	2.8			
48	1480	29.94	25200	2.9			
52	1380	27.58	24700	3.1			
57	1250	24.90	24100	3.5			
63	1130	22.62	23400	3.8			
24	3000	59.92	19700	1.00	YFR97	4	160
27	2670	53.21	22200	1.15	YFRF97	4	175
30	2380	47.58	21800	1.25			
33	2140	42.78	21300	1.40			
39	1860	37.13	20700	1.60			
43	1670	33.25	20200	1.75			
52	1380	27.58	19400	1.95			

输出转速 output speed na r/min	输出转矩 output torque Ma N.m	传动比 Ratio i	径向载荷 Permissible overhung load outputside Fa N	使用系数 service factor fb	机型号 Type	极数 Pole	重量 weight kg
7.5kW							
45	1610	32.05	20000	1.60	YFR97	4	155
53	1360	27.19	19300	1.90	YFRF97	4	175
57	1250	25.03	18900	2.3			
64	1120	22.37	18400	2.4			
71	1010	20.14	17900	2.6			
78	910	18.24	17500	2.7			
39	1840	36.84	11500	0.85	YFR87	4	120
44	1640	32.66	17500	0.95	YFRF87	4	125
51	1390	27.84	15200	1.10			
61	1170	23.40	14700	1.30			
66	1080	21.51	14500	1.40			
75	960	19.10	14100	1.50			
84	860	17.08	13700	1.65			
93	770	15.35	12500	1.75			
107	670	13.33	12900	1.90			
120	600	11.93	12600	2.1			
144	495	9.90	12000	2.4			
156	460	9.14	11900	2.6			
174	410	8.22	11600	2.8			
200	355	7.13	11100	3.0			
224	320	6.39	10800	3.2			
270	265	5.30	10200	3.4			
76	940	18.80	5310	0.85	YFR77	4	92
80	890	17.82	5720	0.85	YFRF77	4	98
92	780	15.60	6610	0.95			
102	705	14.05	7180	1.00			
116	615	12.33	7750	1.10			
131	545	10.88	8010	1.20			
148	485	9.64	7810	1.30			
166	430	8.59	7620	1.45			
185	390	7.74	7590	1.55			
211	340	6.79	7340	1.70			
239	300	5.99	7110	1.80			
269	265	5.31	6890	1.90			
113	635	12.70	4240	0.80	YFR67	4	87
124	580	11.54	4860	0.85	YFRF67	4	90
143	500	10.00	5620	0.95			
164	435	8.70	5930	0.95			
183	390	7.79	5500	1.00			
194	370	7.36	5720	1.00			
228	315	6.27	5600	1.05			
251	285	5.70	5480	1.10			
290	245	4.93	5300	1.20			
333	215	4.29	5130	1.25			
179	400	7.97	980	0.90	YFR57	4	81
190	375	7.53	1280	0.95	YFRF57	4	84
223	320	6.41	2020	1.05			
246	290	5.82	2380	1.10			
283	255	5.05	2760	1.20			
326	220	4.39	2710	1.25			
196	365	14.77	2580	1.20	YFR57	2	87
208	345	13.95	2780	1.25	YFRF57	2	90
244	295	11.88	2780	1.40			
269	265	10.79	2750	1.45			
310	230	9.35	2710	1.60			
364	197	7.97	2670	1.80			
385	186	7.53	2640	1.90			
452	158	6.41	2570	2.1			
498	144	5.82	2520	2.2			
575	125	5.05	2440	2.5			
660	108	4.39	2370	2.6			
216	330	6.63	10100	1.40	YFRX107	4	155
255	280	5.61	9690	1.60	YFRXF107	4	170
276	260	5.19	9490	2.7			
307	235	4.65	9210	3.0			
340	210	4.20	8950	3.9			

输出转速 output speed na r/min	输出转矩 output torque Ma N.m	传动比 Ratio i	径向载荷 Permissible overhung load outputside Fa N	使用系数 service factor fb	机型号 Type	极数 Pole	重量 weight kg
7.5kW							
247	290	5.79	8080	1.45	YFRX97	4	125
291	245	4.91	7750	1.60	YFRXF97	4	130
316	225	4.52	7580	2.6			
354	205	4.04	7360	2.9			
393	182	3.64	7160	3.3			
434	165	3.30	6960	3.6			
489	146	2.92	6730	4.1			
318	225	4.50	5760	1.30	YFRX87	4	99
378	189	3.78	5530	1.60	YFRXF87	4	105
411	174	3.48	5420	2.3			
463	155	3.09	5260	2.6			
518	138	2.76	5110	2.9			
576	124	2.48	4970	3.3			
664	108	2.15	4780	3.6			
741	97	1.93	4640	3.7			
894	80	1.60	4400	3.9			
1030	70	1.39	4230	4.2			
440	163	3.25	3820	1.10	YFRX77	4	83
464	154	3.08	3890	1.25	YFRXF77	4	86
530	135	2.70	3820	1.60			
589	122	2.43	3730	1.75			
671	107	2.13	3620	1.85			
761	94	1.88	3510	2.0			
858	84	1.67	3400	2.1			
1005	71	1.42	3260	2.2			
563	127	2.54	1500	0.95	YFRX67	4	75
596	120	2.40	1610	1.00	YFRXF67	4	79
700	102	2.04	1810	1.30			
770	93	1.86	1930	1.35			
889	81	1.61	2060	1.40			
1020	70	1.40	2080	1.50			
11kW							
4.9	19800	295	120000	0.90	YFRI67RI07	4	860
5.0	19600	291	120000	0.90	YFRFI67RI07	4	870
5.3	18100	270	120000	1.00			
6.3	15300	229	120000	1.20			
7.2	13400	200	120000	1.35			
8.5	11300	169	120000	1.60			
4.3	22500	335	120000	0.80	YFRI67R97	4	820
4.8	20300	303	120000	0.90	YFRFI67R97	4	870
5.2	18700	279	120000	0.95			
5.8	16600	247	26800	0.80	YFRI47R87	4	510
6.7	14300	214	58300	0.90	YFRFI47R87	4	520
7.6	12700	189	63300	1.05			
9.1	10700	159	66800	1.20			
5.1	20500	186.93	120000	0.90	YFRI67	6	730
6.3	16700	153.07	120000	1.05	YFRFI67	6	740
6.9	15300	139.98	120000	1.20			
7.9	13300	121.81	120000	1.35			
6.3	16800	229.71	120000	1.05	YFRI67	4	700
7.7	13600	186.93	120000	1.30	YFRFI67	4	700
9.4	11200	153.07	120000	1.60			
10	10200	139.98	120000	1.75			
12	8890	121.81	120000	2.0			
13	7840	107.49	120000	2.3			
15	6800	93.19	120000	2.7			
17	6050	82.91	120000	3.0			
6.5	16100	146.91	35400	0.80	YFRI47	6	480
8.0	13100	119.86	62400	1.00	YFRFI47	6	490
8.8	12000	109.31	64600	1.10			
10	10400	94.60	67300	1.25			
12	9130	83.47	69000	1.40			
8.8	11900	163.31	64700	1.10	YFRI47	4	445
9.8	10700	146.91	66700	1.20	YFRFI47	4	455
12	8740	119.86	69400	1.50			
13	7970	109.31	70300	1.65			
15	6900	94.60	71400	1.90			
17	6090	83.47	72100	2.1			
20	5260	72.09	72800	2.5			
22	4890	66.99	73000	2.7			
24	4460	61.09	73300	2.9			
27	3860	52.87	73600	3.4			

输出转速 output speed na r/min	输出转矩 output torque Ma N.m	传动比 Ratio i	径向载荷 Permissible overhung load outputside Fa N	使用系数 service factor fb	机型号 Type	极数 Pole	重量 weight kg
11kW							
10	10300	141.12	23300	0.80	YFRI37	4	315
11	9350	128.18	46900	0.85	YFRFI37	4	340
13	8300	113.72	52700	0.95			
14	7530	103.20	54400	1.05			
16	6470	88.70	56300	1.25			
18	5900	80.91	57200	1.35			
20	5360	73.49	57900	1.50			
22	4760	65.20	58700	1.70			
24	4320	59.17	59200	1.85			
28	3710	50.86	59800	2.2			
32	3240	44.39	60200	2.5			
38	2750	37.65	60500	2.9			
44	2400	32.91	60700	3.3			
22	4790	65.60	23700	0.90	YFRI07	4	230
24	4330	59.41	27600	1.00	YFRFI07	4	235
27	3840	52.68	27100	1.10			
30	3470	47.63	26600	1.25			
36	2940	40.37	25700	1.45			
41	2570	35.26	25000	1.65			
47	2240	30.77	24200	1.90			
49	2150	29.49	24000	2.0			
52	2010	27.58	23600	2.1			
58	1820	24.90	23100	2.4			
64	1650	22.62	22500	2.6			
72	1460	20.07	21800	2.9			
79	1330	18.21	21300	3.2			
34	3120	42.78	14500	0.95	YFR97	4	175
39	2710	37.13	18900	1.10	YFRF97	4	190
43	2430	33.25	18600	1.20			
52	2010	27.58	18000	1.35			
58	1830	25.03	17700	1.55			
64	1630	22.37	17300	1.65			
71	1470	20.14	16900	1.80			
79	1330	18.24	16600	1.90			
89	1180	16.17	16100	2.0			
98	1070	14.62	15700	2.2			
116	900	12.39	15100	2.4			
133	790	10.83	14600	2.7			
155	675	9.29	14300	3.0			
172	610	8.39	13900	3.3			
202	520	7.12	13200	3.8			
232	455	6.21	12700	4.2			
67	1570	21.51	13200	0.95	YFR87	4	130
75	1390	19.10	13000	1.05	YFRF87	4	140
84	1250	17.08	12800	1.10			
94	1120	15.35	12500	1.20			
108	970	13.33	12200	1.30			
121	870	11.93	11900	1.40			
145	720	9.90	11400	1.65			
158	665	9.14	11500	1.80			
175	600	8.22	12000	1.95			
202	520	7.13	10800	2.1			
225	465	6.39	10400	2.2			
272	385	5.30	9910	2.3			
132	795	10.88	4250	0.85	YFR77	4	105
149	705	9.64	4630	0.90	YFRF77	4	110
186	565	7.74	5000	1.10			
212	495	6.79	5250	1.15			
240	435	5.99	5720	1.25			
271	390	5.31	6090	1.30			
277	380	5.19	9000	1.85	YFRX107	4	170
310	340	4.65	8770	2.0	YFRXFI07	4	185
343	305	4.20	8560	2.7			
377	280	3.81	8360	3.0			
425	245	3.38	8100	3.4			
469	225	3.07	7900	3.7			
545	193	2.64	7580	4.3			

输出转速 output speed na r/min	输出转矩 output torque Ma N.m	传动比 Ratio i	径向载荷 Permissible overhung load outputside Fa N	使用系数 service factor fb	机型号 Type	极数 Pole	重量 weight kg
11kW							
318	330	4.52	7150	1.80	YFRX97	4	135
356	295	4.04	6970	2.0	YFRXF97	4	145
396	265	3.64	6800	2.2			
437	240	3.30	6640	2.5			
493	215	2.92	6440	2.8			
545	193	2.64	6280	3.1			
643	163	2.24	6000	3.6			
736	143	1.96	5790	4.0			
880	119	1.64	5500	4.2			
1015	103	1.42	5280	4.4			
414	255	3.48	5030	1.60	YFRX87	4	110
466	225	3.09	4910	1.80	YFRXF87	4	115
522	200	2.76	4790	2.0			
580	181	2.48	4680	2.2			
669	157	2.15	4530	2.5			
747	141	1.93	4400	2.5			
900	117	1.60	4200	2.7			
1035	102	1.39	4050	2.9			
593	177	2.46	1890	1.20	YFRX77	4	96
676	155	2.13	2140	1.30	YFRXF77	4	99
766	137	1.88	2330	1.35			
864	122	1.67	2460	1.40			
1010	104	1.42	2580	1.50			
15kW							
6.4	20700	229	120000	0.85	YFR167R107	4	900
7.3	18100	200	120000	1.00	YFRF167R107	4	910
7.4	18100	198	120000	1.00			
8.6	15200	169	120000	1.20			
6.3	22600	153.07	120000	0.80	YFR167	6	800
6.9	20700	139.98	120000	0.85	YFRF167	6	800
8.0	18000	121.81	120000	1.00			
9.0	15900	107.49	120000	1.15			
6.4	22500	229.71	120000	0.80	YFR167	4	730
7.8	18300	186.93	120000	1.00	YFRF167	4	740
9.5	15000	153.07	120000	1.20			
10	13700	139.98	120000	1.30			
12	12000	121.81	120000	1.50			
14	10500	107.49	120000	1.70			
16	9140	93.19	120000	1.95			
18	8130	82.91	120000	2.2			
20	7230	73.70	120000	2.5			
22	6610	67.40	120000	2.7			
8.9	16100	109.31	34400	0.80	YFR147	6	550
10	14000	94.60	60600	0.95	YFRF147	6	550
12	12300	83.47	64000	1.05			
13	10600	72.09	66800	1.20			
14	9890	66.99	67900	1.30			
8.9	16000	163.31	36200	0.80	YFR147	4	480
9.9	14400	146.91	57400	0.90	YFRF147	4	490
12	11800	119.86	65000	1.10			
13	10700	109.31	66700	1.20			
15	9280	94.60	68800	1.40			
17	8190	83.47	70100	1.60			
20	7070	72.09	71300	1.85			
22	6570	66.99	71700	2.0			
24	5990	61.09	72200	2.2			
28	5190	52.87	72800	2.5			
31	4580	46.65	73200	2.8			
14	10100	103.20	30700	0.80	YFR137	4	355
16	8700	88.70	51000	0.90	YFRF137	4	380
18	7940	80.91	53500	1.00			
20	7210	73.49	55000	1.10			

输出转速 output speed na r/min	输出转矩 output torque Ma N.m	传动比 Ratio i	径向载荷 Permissible overhung load outputside Fa N	使用系数 service factor fb	机型号 Type	极数 Pole	重量 weight kg
15kW							
22	6400	65.20	56400	1.25	YFR137	4	355
25	5800	59.17	57300	1.40	YFRF137	4	380
29	4990	50.86	58400	1.60			
33	4360	44.39	59100	1.85			
39	3690	37.65	59800	2.2			
44	3230	32.91	60200	2.5			
52	2730	27.83	60500	2.8			
31	4670	47.63	24500	0.90	YFR107	4	270
36	3960	40.37	23900	1.10	YFRF107	4	275
41	3460	35.26	23400	1.25			
47	3020	30.77	22800	1.40			
50	2890	29.49	22600	1.50			
53	2710	27.58	22400	1.60			
59	2440	24.90	21900	1.75			
65	2220	22.62	21400	1.95			
73	1970	20.07	20900	2.2			
80	1790	18.21	20400	2.4			
93	1540	15.65	19700	2.8			
107	1340	13.66	19000	3.2			
53	2710	27.58	16500	1.00	YFR97	4	215
58	2460	25.03	16300	1.15	YFRF97	4	230
65	2200	22.37	16100	1.25			
72	1980	20.14	15800	1.30			
80	1790	18.24	15600	1.40			
90	1590	16.17	15200	1.50			
100	1430	14.62	14900	1.60			
118	1220	12.39	14400	1.80			
135	1060	10.83	14000	1.95			
157	910	9.29	13800	2.2			
174	820	8.39	13400	2.5			
205	700	7.12	12800	2.9			
235	610	6.21	12400	3.1			
85	1680	17.08	11600	0.85	YFR87	4	170
95	1510	15.35	11500	0.90	YFRF87	4	175
110	1310	13.33	11300	1.00			
122	1170	11.93	11100	1.05			
147	970	9.90	11000	1.20			
160	900	9.14	10700	1.35			
178	810	8.22	10700	1.45			
205	700	7.13	10300	1.55			
229	625	6.39	10100	1.65			
275	520	5.30	9600	1.75			
281	510	5.19	8440	1.35	YFRX107	4	210
314	455	4.65	8260	1.50	YFRXF107	4	225
348	410	4.20	8100	2.0			
383	375	3.81	7930	2.2			
431	330	3.38	7720	2.5			
475	300	3.07	7540	2.8			
553	260	2.64	7260	3.2			
634	225	2.30	7010	3.7			
747	192	1.95	6710	4.0			
855	168	1.71	6470	4.2			
1010	142	1.44	6170	4.6			
323	445	4.52	6660	1.35	YFRX97	4	180
361	395	4.04	6530	1.50	YFRXF97	4	185
401	355	3.64	6400	1.65			
443	325	3.30	6270	1.85			
499	285	2.92	6110	2.1			
552	260	2.64	5970	2.3			
652	220	2.24	5730	2.7			
746	192	1.96	5550	3.0			
892	161	1.64	5290	3.2			
1030	139	1.42	5090	3.3			

输出转速 output speed na r/min	输出转矩 output torque Ma N.m	传动比 Ratio i	径向载荷 Permissible overhung load outputside Fa N	使用系数 service factor fb	机型号 Type	极数 Pole	重量 weight kg
15kW							
420	340	3.48	14510	1.20	YFRX87	4	150
473	305	3.09	4430	1.35	YFRXF87	4	155
529	270	2.76	4350	1.50			
588	245	2.48	4260	1.65			
678	210	2.15	4230	1.80			
757	189	1.93	4130	1.90			
913	157	1.60	3960	2.0			
1050	137	1.39	3840	2.1			
18.5kW							
7.8	22500	186.93	120000	0.80	YFR167	4	780
9.6	18500	153.07	120000	1.00	YFRF167	4	790
10	16900	139.98	120000	1.05			
12	14700	121.81	120000	1.25			
14	13000	107.49	120000	1.40			
16	11200	93.19	120000	1.60			
18	10000	82.91	120000	1.80			
20	8890	73.70	120000	2.0			
22	8130	67.40	120000	2.2			
25	7070	58.65	120000	2.5			
12	14500	119.86	56900	0.90	YFR147	4	530
13	13200	109.31	62300	1.00	YFRF147	4	540
15	11400	94.60	65600	1.15			
18	10100	83.47	67700	1.30			
20	8690	72.09	69500	1.50			
22	8080	66.99	70200	1.60			
24	7370	61.09	71000	1.75			
28	6380	52.87	71900	2.0			
31	5630	46.65	72500	2.3			
36	4860	40.29	73000	2.7			
18	9760	80.91	39000	0.80	YFR137	4	405
20	8860	73.49	50200	0.90	YFRF137	4	430
22	7860	65.20	53700	1.00			
25	7140	59.17	55100	1.10			
29	6130	50.86	56800	1.30			
33	5350	44.39	58000	1.50			
39	4540	37.65	58900	1.75			
45	3970	32.91	59500	2.0			
50	3570	29.57	59900	2.2			
53	3360	27.83	60100	2.3			
61	2910	24.12	60400	2.8			
67	2650	22.00	60600	3.0			
77	2300	19.04	60800	3.5			
87	2030	16.80	60900	4.0			
36	4870	40.37	20200	0.90	YFR107	4	320
42	4250	35.26	22000	1.00	YFRF107	4	325
50	3560	29.49	21500	1.20			
59	3000	24.90	20900	1.45			
65	2730	22.62	20600	1.60			
73	2420	20.07	20100	1.80			
80	2200	18.21	19700	1.95			
94	1890	15.65	19100	2.3			
107	1650	13.66	18500	2.6			
126	1400	11.59	17800	3.1			
145	1220	10.13	17200	3.5			
186	950	7.86	16300	3.1			
220	800	6.66	15600	3.7			
73	2430	20.14	14900	1.05	YFR97	4	260
80	2200	18.24	14700	1.15	YFRF97	4	280
91	1950	16.17	14500	1.25			
100	1760	14.62	14200	1.30			
118	1490	12.39	13800	1.45			
135	1310	10.83	13500	1.60			
158	1120	9.29	13400	1.80			
175	1010	8.39	13100	2.0			
206	860	7.12	12600	2.3			

输出转速 output speed na r/min	输出转矩 output torque Ma N.m	传动比 Ratio i	径向载荷 Permissible overhung load outputside Fa N	使用系数 service factor fb	机型号 Type	极数 Pole	重量 weight kg
18.5kW							
236	750	6.21	12100	2.5	YFR97	4	260
282	625	5.20	11600	2.8	YFRF97	4	280
326	545	4.50	11100	3.0			
110	1610	13.33	10600	0.80	YFR87	4	220
123	1440	11.93	10400	0.85	YFRF87	4	230
148	1190	9.90	10200	1.00			
160	1100	9.14	10600	1.10			
178	990	8.22	10300	1.15			
205	860	7.13	10000	1.25			
229	770	6.39	9770	1.30			
276	640	5.30	9350	1.40			
349	505	4.20	7710	1.65	YFRX107	4	260
384	460	3.81	7580	1.80	YFRXF107	4	275
433	410	3.38	7400	2.0			
477	370	3.07	7250	2.2			
555	320	2.64	7010	2.6			
636	280	2.30	6780	3.0			
750	235	1.95	6510	3.2			
858	205	1.71	6290	3.4			
1015	174	1.44	6020	3.7			
402	440	3.64	6060	1.35	YFRX97	4	230
444	400	3.30	5960	1.50	YFRXF97	4	235
501	355	2.92	5830	1.70			
554	320	2.64	5710	1.85			
654	270	2.24	5510	2.2			
749	235	1.96	5350	2.4			
895	197	1.64	5120	2.6			
1035	171	1.42	4940	2.7			
531	335	2.76	3040	1.20	YFRX87	4	200
590	300	2.48	3340	1.35	YFRXF87	4	205
680	260	2.15	3630	1.50			
760	235	1.93	3670	1.55			
916	193	1.60	3770	1.65			
1055	168	1.39	3820	1.75			
22kW							
9.6	22000	153.07	120000	0.80	YFR167	4	800
10	20100	139.98	120000	0.90	YFRF167	4	800
12	17500	121.81	120000	1.05			
14	15400	107.49	120000	1.15			
16	13400	93.19	120000	1.35			
18	11900	82.91	120000	1.50			
20	10600	73.70	120000	1.70			
22	9670	67.40	120000	1.85			
25	8410	58.65	120000	2.1			
28	7420	51.76	120000	2.4			
33	6430	44.87	120000	2.8			
13	15700	109.31	41300	0.85	YFR147	4	550
15	13600	94.60	61500	0.95	YFRF147	4	550
18	12000	83.47	64600	1.10			
20	10300	72.09	67300	1.25			
22	9610	66.99	68300	1.35			
24	8760	61.09	69400	1.50			
28	7580	52.87	70800	1.70			
31	6690	46.65	71600	1.95			
36	5780	40.29	72400	2.2			
41	5110	35.64	72900	2.5			
49	4300	29.95	73400	3.0			
22	9350	65.20	46900	0.85	YFR137	4	420
25	8480	59.17	51900	0.95	YFRF137	4	440
29	7290	50.86	54800	1.10			
33	6370	44.39	56500	1.25			
39	5400	37.65	57900	1.50			
45	4720	32.91	58700	1.70			
50	4240	29.57	59300	1.85			
53	3990	27.83	59500	1.90			
61	3460	24.12	60000	2.3			

输出转速 output speed na r/min	输出转矩 output torque Ma N.m	传动比 Ratio i	径向载荷 Permissible overhung load outputside Fa N	使用系数 service factor fb	机型号 Type	极数 Pole	重量 weight kg
22kW							
67	3150	22.00	60200	2.5	YFR137	4	420
77	2730	19.04	60500	2.9	YFRF137	4	440
87	2410	16.80	60700	3.3			
101	2080	14.51	60900	3.8			
114	1840	12.83	61000	4.3			
42	5060	35.26	17280	0.85	YFR107	4	335
50	4230	29.49	20400	1.00	YFRF107	4	340
59	3570	24.90	20000	1.20			
65	3240	22.62	19700	1.35			
73	2880	20.07	19300	1.50			
80	2610	18.21	19000	1.65			
94	2240	15.65	18500	1.90			
107	1960	13.66	18000	2.2			
126	1660	11.59	17300	2.6			
145	1450	10.13	16800	2.6			
171	1230	8.56	16100	3.0			
186	1130	7.86	16100	3.1			
220	960	6.66	15400	3.5			
252	840	5.82	14800	3.6			
73	2890	20.14	14000	0.90	YFR97	4	275
80	2620	18.24	13900	0.95	YFRF97	4	295
91	2320	16.17	13700	1.05			
100	2100	14.62	13600	1.10			
118	1780	12.39	13200	1.25			
135	1550	10.83	13000	1.35			
158	1330	9.29	13100	1.50			
175	1200	8.39	12800	1.70			
206	1020	7.12	12300	1.95			
236	890	6.21	11900	2.1			
282	745	5.20	11400	2.4			
326	645	4.50	10900	2.5			
148	1420	9.90	9640	0.85	YFR87	4	235
160	1310	9.14	10100	0.90	YFRF87	4	240
178	1180	8.22	9960	1.00			
205	1020	7.13	9700	1.05			
229	920	6.39	9490	1.10			
276	760	5.30	9110	1.20			
349	600	4.20	7330	1.40	YFRX107	4	275
384	545	3.81	7230	1.50	YFRXF107	4	290
433	485	3.38	7090	1.70			
477	440	3.07	6960	1.90			
555	380	2.64	6760	2.2			
636	330	2.30	6560	2.5			
750	280	1.95	6320	2.7			
858	245	1.71	6120	2.9			
1015	205	1.44	5870	3.1			
402	520	3.64	5720	1.15	YFRX97	4	240
444	475	3.30	5650	1.25	YFRXF97	4	250
501	420	2.92	5560	1.40			
554	380	2.64	5460	1.55			
654	320	2.24	5300	1.85			
749	280	1.96	5160	2.0			
895	235	1.64	4960	2.2			
1035	205	1.42	4790	2.2			
531	395	2.76	1270	1.00	YFRX87	4	215
590	355	2.48	1710	1.15	YFRXF87	4	220
680	310	2.15	2160	1.25			
760	275	1.93	2450	1.30			
916	230	1.60	2750	1.35			
1055	200	1.39	3030	1.45			

输出转速 output speed na r/min	输出转矩 output torque Ma N.m	传动比 Ratio i	径向载荷 Permissible overhung load outputside Fa N	使用系数 service factor fb	机型号 Type	极数 Pole	重量 weight kg
30kW							
14	20900	107.49	120000	0.85	YFR167	4	850
16	18200	93.19	120000	1.00	YFRF167	4	860
18	16200	82.91	120000	1.10			
20	14400	73.70	120000	1.25			
22	13100	67.40	120000	1.35			
25	11400	58.65	120000	1.55			
28	10100	51.76	120000	1.80			
33	8740	44.87	120000	2.1			
37	7780	39.92	120000	2.3			
43	6710	34.41	120000	2.7			
53	5450	27.96	120000	3.3			
62	4620	23.71	120000	3.9			
18	16300	83.47	32400	0.80	YFR147	4	600
20	14000	72.09	60400	0.95	YFRF147	4	610
22	13100	66.99	62500	1.00			
24	11900	61.09	64700	1.10			
28	10300	52.87	67300	1.25			
32	9090	46.65	69000	1.45			
36	7850	40.29	70500	1.65			
41	6950	35.64	71400	1.85			
49	5840	29.95	72300	2.2			
61	4710	24.19	73100	2.5			
72	3980	20.44	73600	3.0			
82	3510	18.04	73800	3.0			
94	3050	15.64	74000	4.3			
29	9910	50.86	35800	0.80	YFR137	4	475
33	8650	44.39	51200	0.90	YFRF137	4	500
39	7340	37.65	54700	1.10			
45	6410	32.91	56400	1.25			
53	5420	27.83	57900	1.40			
61	4700	24.12	58800	1.70			
67	4290	22.00	59200	1.85			
77	3710	19.04	59800	2.2			
88	3270	16.80	60100	2.4			
101	2830	14.51	59500	2.8			
115	2500	12.83	58400	3.2			
136	2100	10.79	56600	3.8			
194	1480	7.59	53300	3.5			
230	1240	6.38	51300	4.1			
73	3910	20.07	17600	1.10	YFR107	4	385
81	3550	18.21	17400	1.20	YFRF107	4	390
94	3050	15.65	17100	1.40			
108	2660	13.66	16800	1.60			
127	2260	11.59	16300	1.90			
145	1970	10.13	15900	1.95			
172	1670	8.56	15400	2.0			
187	1530	7.86	15500	2.2			
221	1300	6.66	14900	2.3			
252	1140	5.82	14400	2.6			
299	960	4.92	13700	3.0			
101	2850	14.62	12000	0.80	YFR97	4	330
119	2420	12.39	11900	0.90	YFRF97	4	345
136	2110	10.83	11800	1.00			
158	1810	9.29	12300	1.10			
175	1640	8.39	12100	1.25			
207	1390	7.12	11700	1.45			
237	1210	6.21	11400	1.55			
283	1010	5.20	10900	1.75			
327	880	4.50	10500	1.85			

输出转速 output speed na r/min	输出转矩 output torque Ma N.m	传动比 Ratio i	径向载荷 Permissible overhung load outputside Fa N	使用系数 service factor fb	机型号 Type	极数 Pole	重量 weight kg
30kW							
434	660	3.38	6370	1.25	YFRX107	4	330
479	600	3.07	6310	1.40	YFRXF107	4	345
557	515	2.64	6180	1.60			
638	450	2.30	6050	1.85			
752	380	1.95	5870	2.0			
860	335	1.71	5720	2.1			
1020	280	1.44	5520	2.3			
503	570	2.92	3120	1.05	YFRX97	4	295
556	515	2.64	3560	1.15	YFRXF97	4	305
656	435	2.24	4050	1.35			
751	380	1.96	4450	1.50			
898	320	1.64	4450	1.60			
1040	275	1.42	4580	1.65			
37kW							
16	22400	93.19	120000	0.80	YFR167	4	900
18	19900	82.91	120000	0.90	YFRF167	4	900
20	17700	73.70	120000	1.00			
22	16200	67.40	120000	1.10			
25	14100	58.65	120000	1.30			
28	12400	51.76	120000	1.45			
33	10800	44.87	120000	1.65			
37	9600	39.92	120000	1.90			
43	8270	34.41	120000	2.2			
48	7380	30.71	120000	2.2			
53	6720	27.96	120000	2.4			
60	5900	24.57	120000	2.5		4	
67	5250	21.85	120000	2.7		4	
77	4580	19.03	120000	3.5			
87	4080	16.98	120000	3.7			
22	16100	66.99	35000	0.80	YFR147		
24	14700	61.09	54200	0.90	YFRF147	4	650
28	12700	52.87	63200	1.00		4	660
32	11200	46.65	65900	1.15			
36	9680	40.29	68200	1.35			
41	8570	35.64	69700	1.50		4	650
49	7200	29.95	71100	1.80		4	660
61	5810	24.19	72400	2.0			
72	4910	20.44	73000	2.4			
82	4340	18.04	73400	2.4			
94	3760	15.64	73700	3.5			
106	3340	13.91	73900	3.8		4	
						4	
39	9050	37.65	49400	0.90	YFR137		
45	7910	32.91	53600	1.00	YFRF137		
53	6690	27.83	55900	1.15		4	
61	5800	24.12	57300	1.40		4	
67	5290	22.00	58000	1.50		4	520
77	4580	19.04	57800	1.75		4	550
88	4040	16.80	57300	2.0			
101	3490	14.51	56600	2.3			
115	3080	12.83	55800	2.6		4	510
136	2590	10.79	54400	3.1		4	540
169	2090	8.71	52600	3.7			
194	1820	7.59	51900	2.8			
230	1530	6.38	50100	3.3			
285	1240	5.15	47800	3.7		4	510
						4	540
73	4820	20.07	16100	0.90	YFR107		
81	4380	18.21	16100	1.00	YFRF107		
94	3760	15.65	15900	1.15			
108	3280	13.66	15700	1.30			
127	2790	11.59	15400	1.55			
145	2430	10.13	15100	1.55			
172	2060	8.56	14700	1.75		4	435
187	1890	7.86	15000	1.85		4	440
221	1600	6.66	14400	2.1			
252	1400	5.82	14000	2.1			
299	1180	4.92	13400	2.5			

输出转速 output speed na r/min	输出转矩 output torque Ma N.m	传动比 Ratio i	径向载荷 Permissible overhung load outputside Fa N	使用系数 service factor fb	机型号 Type	极数 Pole	重量 weight kg
37kW							
434	810	3.38	4470	1.00	YFRX107	4	380
479	740	3.07	4950	1.10	YFRXF107	4	395
557	635	2.64	5530	1.30			
638	555	2.30	5610	1.50			
752	470	1.95	5490	1.65			
860	410	1.71	5370	1.70			
1020	345	1.44	5220	1.85			
45kW							
20	21500	73.70	120000	0.85	YFR167	4	930
22	19700	67.40	120000	0.90	YFRF167	4	930
25	17100	58.65	120000	1.05			
28	15100	51.76	120000	1.20			
33	13100	44.87	120000	1.35			
37	11700	39.92	120000	1.55			
43	10100	34.41	120000	1.80			
48	8980	30.71	120000	1.85			
53	8170	27.96	120000	1.95			
60	7180	24.57	120000	2.2			
62	6930	23.71	120000	2.6			
67	6390	21.85	120000	2.7			
77	5560	19.03	120000	2.9			
87	4960	16.98	120000	3.0			
28	15500	52.87	44400	0.85	YFR147	4	680
32	13600	46.65	61300	0.95	YFRF147	4	690
36	11800	40.29	65000	1.10			
41	10400	35.64	67200	1.25			
49	8760	29.95	69400	1.50			
61	7070	24.19	71300	1.70			
72	5970	20.44	72200	2.0			
82	5270	18.04	72800	2.0			
94	4570	15.64	73200	2.8			
106	4070	13.91	73500	3.1			
123	3510	11.99	73800	3.7			
203	2120	7.25	74300	4.1			
45	9620	32.91	41700	0.85	YFR137	4	550
53	8130	27.83	51200	0.95	YFRF137	4	580
61	7050	24.12	52400	1.15			
67	6430	22.00	52900	1.25			
77	5570	19.04	53300	1.45			
88	4910	16.80	53400	1.65			
101	4240	14.51	53200	1.90			
115	3750	12.83	52800	2.1			
136	3150	10.79	51900	2.3			
169	2550	8.71	50500	2.5			
194	2220	7.59	50200	2.7			
230	1860	6.38	48700	3.0			
285	1510	5.15	46700	3.0			
94	4580	15.65	14600	0.95	YFR107	4	460
108	3990	13.66	14600	1.10	YFRF107	4	465
127	3390	11.59	14400	1.25			
145	2960	10.13	14300	1.30			
172	2500	8.56	14000	1.45			
187	2300	7.86	14400	1.50			
221	1950	6.66	14000	1.70			
252	1700	5.82	13600	1.75			
299	1440	4.92	13100	2.0			
434	990	3.38	1360	0.85	YFRX107	4	405
479	900	3.07	2080	0.90	YFRXF107	4	420
557	770	2.64	2970	1.10			
638	675	2.30	3640	1.25			
752	570	1.95	4200	1.35			
860	500	1.71	4540	1.40			
1020	420	1.44	4880	1.55			

输出转速 output speed na r/min	输出转矩 output torque Ma N.m	传动比 Ratio i	径向载荷 Permissible overhung load outputside Fa N	使用系数 service factor fb	机型号 Type	极数 Pole	重量 weight kg
55kW							
25	20900	58.65	120000	0.85	YFR167	4	1060
29	18400	51.76	120000	1.00	YFRF167	4	1060
33	16000	44.87	120000	1.15			
37	14200	39.92	120000	1.25			
43	12300	34.41	120000	1.45			
53	9960	27.96	120000	1.60			
60	8750	24.57	120000	1.65			
62	8440	23.71	120000	1.80			
68	7780	21.85	120000	2.1			
77	6780	19.03	120000	2.4			
87	6050	16.98	120000	2.5			
102	5150	14.48	120000	3.5			
123	4270	11.99	120000	4.0			
32	16600	46.65	26600	0.80	YFR147	4	800
37	14300	40.29	58200	0.90	YFRF147	4	810
41	12700	35.64	63300	1.00			
49	10700	29.95	66800	1.20			
61	8610	24.19	69600	1.40			
72	7280	20.44	71100	1.65			
82	6420	18.04	71900	1.65			
94	5570	15.64	72500	2.3			
106	4950	13.91	73000	2.5			
123	4270	11.99	73400	3.0			
151	3470	9.74	73800	3.4			
203	2580	7.25	74200	3.8			
250	2100	5.89	72500	4.1			
77	6780	19.04	47800	1.20	YFR137	4	660
88	5980	16.80	48500	1.35	YFRF137	4	690
102	5170	14.51	48900	1.55			
115	4570	12.83	49000	1.75			
137	3840	10.79	48800	2.1			
169	3100	8.71	48000	2.5			
194	2700	7.59	48100	1.90			
231	2270	6.38	46900	2.2			
286	1830	5.15	45200	2.5			
75kW							
33	21700	44.87	120000	0.85	YFR167	4	1190
37	19300	39.92	120000	0.95	YFRF167	4	1190
43	16700	34.41	120000	1.10			
53	13500	27.96	120000	1.20			
60	11900	24.57	120000	1.25			
62	11500	23.71	120000	1.35			
68	10600	21.85	120000	1.55			
78	9210	19.03	120000	1.75			
87	8220	16.98	120000	1.85			
102	7000	14.48	120000	2.6			
123	5800	11.99	116600	2.9			
145	4950	10.24	112800	3.4			
49	14500	29.95	56500	0.90	YFR147	4	940
61	11700	24.19	65100	1.00	YFRF147	4	950
72	9890	20.44	67900	1.20			
82	8730	18.04	69500	1.20			
95	7570	15.64	70800	1.70			
106	6730	13.91	71600	1.85			
123	5800	11.99	72400	2.2			
152	4710	9.74	73100	2.5			
179	4000	8.26	73500	2.8			
204	3510	7.25	73100	3.0			
251	2850	5.89	70100	3.2			
296	2420	5.00	67600	3.6			
90kW							
37	23200	39.92	120000	0.80	YFR167	4	1260
43	20000	34.41	120000	0.90	YFRF167	4	1270
53	16200	27.96	120000	1.10			
60	14300	24.57	120000	1.00			
90kW							
62	13800	23.71	120000	1.10	YFR167	4	1260
68	12700	21.85	120000	1.30	YFRF167	4	1270
78	11100	19.03	120000	1.45			
87	9860	16.98	120000	1.50			
102	8410	14.48	117300	2.1			
123	6960	11.99	113500	2.4			
145	5940	10.24	110100	2.9			
72	11900	20.44	64800	1.00	YFR147	4	1000
82	10500	18.04	67100	1.00	YFRF147	4	1010
95	9080	15.64	69000	1.45			
106	8080	13.91	70200	1.55			
123	6960	11.99	71400	1.85			
152	5660	9.74	72500	2.1			
179	4800	8.26	73000	2.3			
204	4210	7.25	70900	2.5			
251	3420	5.89	68300	2.7			
296	2900	5.00	66100	3.0			
110kW							
53	19800	27.96	117100	0.90	YFR167	4	1450
63	16800	23.71	116900	1.05	YFRF167	4	1460
78	13500	19.03	115500	1.20			
87	12000	16.98	114300	1.25			
103	10200	14.48	112200	1.75			
124	8480	11.99	109300	2.0			
145	7240	10.24	106500	2.3			
132kW							
63	20100	23.71	107900	0.90	YFR167	4	1550
78	16200	19.03	108300	1.00	YFRF167	4	1560
87	14400	16.98	107800	1.05			
103	12300	14.48	106700	1.45			
124	10200	11.99	104700	1.65			
145	8690	10.24	102600	1.95			
160kW							
103	14900	14.48	99700	1.20	YFR167	4	1550
124	12300	11.99	98900	1.40	YFRF167	4	1560
145	10500	10.24	97600	1.60			

输出转矩 output torque Ma N.m	输出转速 output speed na r/min	传动比 Ratio i	径向载荷 Permissible overhung load outputside Fa N	机型号 Type	功 率 Power kw/4p	重量 weight kg
130	0.16	8612	4230	YFR27R17	0.12	12
	0.19	7425		YFRF27R17		11
	0.20	6921				
	0.23	6050				
	0.26	5217				
	0.30	4661				
	0.34	4073				
	0.39	3516				
	0.44	3160				
	0.50	2763				
	0.57	2414				
	0.65	2110				
	0.76	1822				
	0.87	1580				
	0.94	1464				
	1.1	1270				
	1.2	1100				
	1.4	972				
	1.6	840				
	1.9	741				
	2.1	654				
	2.4	566				
	2.8	499				
	3.1	440				
	3.6	381				
	4.2	329				
	4.8	290				
	5.4	256				
	6.1	227				
	6.8	203				
	7.4	179	4230	YFR27R17	0.18	11
	8.5	156		YFRF27R17		11
	9.8	135				
	11	118				
	12	104	4230	YFR27R17	0.25	12
	14	90		YFRF27R17		12
200	0.16	8595	4950	YFR37R17	0.12	17
	0.19	7411		YFRF37R17		19
	0.20	6907				
	0.23	6038				
	0.27	5206				
	0.30	4651				
	0.34	4065				
	0.38	3658				
	0.44	3154				
	0.50	2757				
	0.57	2409				
	0.66	2106				
	0.76	1818				
	0.88	1576				
	1.0	1359				
	1.1	1267				
	1.3	1098				
	1.4	970				
	1.6	839				
	1.9	740				
200	2.1	653	4950	YFR37R17	0.12	17
	2.4	577		YFRF37R17		19
	2.8	498				
	3.1	439				
	3.7	378				
	4.2	328				
200	4.6	289	4950	YFR37R17	0.18	17
	5.0	265		YFRF37R17		18
	5.8	226				
	6.5	202				
200	7.3	179	4950	YFR37R17	0.25	18
	8.4	156		YFRF37R17		19
	9.7	135				
	10	127				
200	13	104	4950	YFR37R17	0.37	18
	15	90		YFRF37R17		20
300	0.10	13598	5420	YFR47R37	0.12	20
	0.11	12472		YFRF47R37		29
	0.13	10619				
	0.15	9155				
	0.16	8534				
	0.18	7460				
	0.20	6993				
	0.22	6171				
	0.25	5624				
	0.28	4849				
	0.31	4520				
	0.35	3951				
	0.37	3704				
	0.42	3268				
	0.48	2898				
	0.53	2598				
	0.56	2463				
	0.58	2383				
	0.68	2029				
	0.79	1749				
	0.85	1630				
	0.97	1425				
	1.0	1336				
	1.2	1179				
	1.3	1074				
	1.5	927				
	1.6	863				
	1.8	755				
	2.5	546				
	2.8	502				
300	3.1	429	5420	YFR47R37	0.18	28
	3.5	372		YFRF47R37		28
	3.8	348				
	4.4	301				
300	5.1	255	5420	YFR47R37	0.25	29
	5.7	228		YFRF47R37		29

输出转矩 output torque Ma N.m	输出转速 output speed na r/min	传动比 Ratio i	径向载荷 Permissible overhung load outputside Fa N	机型号 Type	功 率 Power kw/4p	重量 weight kg
450	0.10	14369	7110	YFR57R37	0.12	34
	0.11	12095		YFRF57R37		38
	0.13	10860				
	0.15	9445				
	0.16	8480				
	0.19	7312				
	0.21	6521				
	0.25	5585				
	0.28	4928				
	0.32	4378				
	0.36	3873				
	0.41	3344				
	0.47	2907				
	0.54	2567				
	0.61	2244				
	0.70	1967				
	0.80	1732				
	0.89	1555				
	0.99	1399				
	1.2	1189				
	1.3	1034				
	1.8	782				
450	2.0	678	7110	YFR57R37	0.18	34
	2.2	604		YFRF57R37		38
	2.5	537				
	2.8	471				
450	3.6	357	7110	YFR57R37	0.25	35
	4.1	319		YFRF57R37		38
450	5.1	273	7110	YFR57R37	0.37	36
	5.7	241		YFRF57R37		39
600	0.09	15361	7560	YFR67R37	0.12	41
	0.11	12931		YFRF67R37		44
	0.12	11996				
	0.14	10097				
	0.15	9066				
	0.18	7816				
	0.20	6732				
	0.23	5970				
	0.26	5268				
	0.29	4680				
	0.33	4136				
	0.39	3566				
	0.44	3125				
	0.50	2745				
	0.51	2682				
	0.56	2460				
	0.57	2403				
	0.66	2094				
	0.76	1805				
	0.84	1652				
	0.85	1629				
	0.94	1471				
	0.96	1432				
	1.0	1379				
	1.1	1259				

输出转矩 output torque Ma N.m	输出转速 output speed na r/min	传动比 Ratio i	径向载荷 Permissible overhung load outputside Fa N	机型号 Type	功 率 Power kw/4p	重量 weight kg
600	1.2	1106	7560	YFR67R37	0.12	41
				YFRF67R37		44
600	1.6	836	7560	YFR67R37	0.18	41
	1.8	750		YFRF67R37		44
	2.0	646				
	2.3	574				
600	2.6	495	7560	YFR67R37	0.25	41
	2.7	486		YFRF67R37		45
	3.0	438				
	3.3	388				
600	4.0	344	7560	YFR67R37	0.37	42
	4.7	294		YFRF67R37		45
820	0.08	16370	9920	YFR77R37	0.12	45
	0.09	15015		YFRF77R37		51
	0.10	13885				
	0.11	12783				
	0.13	11021				
	0.14	9788				
	0.16	8714				
	0.18	7617				
	0.20	6770				
	0.24	5838				
	0.27	5184				
	0.31	4470				
	0.35	3999				
	0.40	3488				
	0.44	3151				
	0.45	3053				
	0.48	2890				
	0.52	2671				
	0.56	2460				
	0.65	2121				
	0.70	1977				
	0.80	1728				
	0.85	1620				
	0.97	1430				
	1.1	1303				
820	1.2	1124	9220	YFR77R37	0.18	45
	1.3	1047		YFRF77R37		51
	1.4	915				
	1.5	858				
	1.7	757				
820	1.9	671	9220	YFR77R37	0.25	46
	2.3	571		YFRF77R37		52
820	2.8	488	9220	YFR77R37	0.37	48
	3.2	436		YFRF77R37		53
	3.7	373				
820	4.2	327	9220	YFR77R37	0.55	50
	4.7	289		YFRF77R37		55
	5.2	260				

输出转矩 output torque Ma N.m	输出转速 output speed na r/min	传动比 Ratio i	径向载荷 Permissible overhung load outputside Fa N	机型号 Type	功 率 Power kw/4p	重量 weight kg
1550	0.08	17452	16900	YFR87R57	0.12	86
	0.09	15310		YFRF87R57		93
	0.10	13813				
	0.11	12025				
	0.13	10549				
	0.15	9244				
	0.17	8109				
	0.20	7038				
	0.22	6174				
	0.25	5449				
	0.29	4831				
	0.33	4206				
	0.34	4020				
	0.37	3744				
	0.43	3233				
	0.48	2873				
	0.50	2770				
	0.53	2595				
1550	0.62	2129	16900	YFR87R57	0.18	
	0.67	1961		YFRF87R57		
	0.68	1930				
	0.76	1733				
	0.87	1524				
	0.89	1489				
1550	0.93	1395	16900	YFR87R57	0.25	85
	1.0	1232		YFRF87R57		93
	1.1	1145				
	1.2	1037				
1550	1.6	885	16900	YFR87R57	0.37	87
	1.7	802		YFRF87R57		94
	1.8	754				
1550	1.4	1008	16900	YFR87R57	0.55	89
	2.0	685		YFRF87R57		97
	2.3	599				
	2.5	538				
	2.9	472				
1550	3.5	398	16900	YFR87R57	0.75	90
	3.8	361		YFRF87R57		98
	3.9	352				
1550	4.6	305	16900	YFR87R57	1.1	95
	4.7	300		YFRF87R57		105
	5.2	268				
	5.5	256				
3000	0.06	21769	19800	YFR97R57	0.12	130
	0.07	19332		YFRF97R57		145
	0.08	17230				
	0.09	14999				
	0.10	13320				
	0.12	11156				
	0.14	10030				
	0.16	8706				
	0.18	7692				

输出转矩 output torque Ma N.m	输出转速 output speed na r/min	传动比 Ratio i	径向载荷 Permissible overhung load outputside Fa N	机型号 Type	功 率 Power kw/4p	重量 weight kg
3000	0.21	6708	19800	YFR97R57	0.12	130
	0.23	5931		YFRF97R57		145
	0.27	5161				
	0.29	4678				
3000	0.31	4309	19800	YFR97R57	0.18	125
	0.33	4004		YFRF97R57		145
	0.36	3702				
	0.38	3481				
	0.44	3019				
3000	0.49	2668	19800	YFR97R57	0.25	
	0.58	2245		YFRF97R57		
	0.64	2016				
3000	0.76	1823	19800	YFR97R57	0.37	130
	0.80	1733		YFRF97R57		145
	0.85	1623				
	0.87	1583				
	0.96	1434				
	0.99	1396				
3000	1.1	1228	19800	YFR97R57	0.55	130
	1.2	1084		YFRF97R57		150
	1.3	1069				
	1.5	938				
	1.6	878				
3000	1.7	824	19800	YFR97R57	0.75	135
	1.8	755		YFRF97R57		150
	1.9	737				
3000	2.2	632	19800	YFR97R57	1.1	140
	2.5	560		YFRF97R57		155
	2.9	484				
3000	3.3	431	19800	YFR97R57	1.5	140
	3.7	379		YFRF97R57		155
	4.2	336				
3000	4.8	296	19800	YFR97R57	2.2	145
	5.2	270		YFRF97R57		165
	5.7	249				
	6.0	234				
	6.2	227				
4300	0.07	20018	29500	YFRI07R77	0.12	200
	0.08	17080		YFRFI07R77		210
	0.09	14936				
	0.11	12829				
	0.12	11256				
	0.14	9547				
	0.16	8618				
	0.18	7583				
4300	0.20	6743	29500	YFRI07R77	0.18	200
	0.22	5914		YFRFI07R77		210
	0.26	5168				
	0.30	4435				
	0.34	3918				

输出转矩 output torque Ma N.m	输出转速 output speed na r/min	传动比 Ratio i	径向载荷 Permissible overhung load outputside Fa N	机型号 Type	功 率 Power kw/4p	重量 weight kg
4300	0.33	3896	29500	YFR107R77	0.25	205
	0.39	3343		YFRF107R77		210
	0.43	3034				
4300	0.52	2653	29500	YFR107R77	0.37	195
	0.61	2280		YFRF107R77		205
	0.67	2067				
	0.69	1987				
4300	0.74	1827	29500	YFR107R77	0.55	200
	0.8	1693		YFRF107R77		205
	0.85	1599				
	0.88	1550				
	0.97	1400				
4300	1.1	1209	29500	YFR107R77	0.75	200
	1.2	1104		YFRF107R77		205
	1.3	1055				
	1.5	939				
4300	1.5	919	29500	YFR107R77	1.1	205
	1.7	815		YFRF107R77		210
	2.0	717				
4300	2.2	626	29500	YFR107R77	1.5	205
	2.3	614		YFRF107R77		215
	2.6	544				
	2.7	528				
	2.9	492				
4300	3.3	426	29500	YFR107R77	2.2	220
	3.4	417		YFRF107R77		225
	3.7	377				
	3.8	369				
	4.3	325				
	4.4	323				
4300	4.9	285	29500	YFR107R77	3	225
	5.5	253		YFRF107R77		230
4300	6.5	220	29500	YFR107R77	4	230
	6.6	214		YFRF107R77		245
	7.3	193				
	7.6	187				
	8.2	172				
8000	0.06	22203	53400	YFR137R77	0.12	290
	0.07	18945		YFRF137R77		310
	0.08	16566				
	0.09	14777				
	0.11	12921				
8000	0.11	11712	53400	YFR137R77	0.18	290
	0.12	10573		YFRF137R77		310
	0.15	8784				
8000	0.17	7479	53400	YFR137R77	0.25	290
	0.2	6559		YFRF137R77		310
	0.22	5834				
8000	0.27	5116	53400	YFR137R77	0.37	290
	0.29	4709		YFRF137R77		315
	0.31	4464				
	0.34	4018				
	0.35	3928				
8000	0.39	3454	53400	YFR137R77	0.55	290
	0.41	3338		YFRF137R77		315
	0.45	2993				
	0.46	2929				
	0.51	2658				
	0.55	2484				
	0.56	2412				
8000	0.62	2242	53400	YFR137R77	0.75	285
	0.67	2073		YFRF137R77		3305
	0.74	1863				
	0.75	1839				
8000	0.88	1586	53400	YFR137R77	1.1	290
	1.0	1391		YFRF137R77		310
	1.1	1256				
8000	1.3	1105	53400	YFR137R77	1.5	290
	1.4	1043		YFRF137R77		315
	1.5	951				
	1.6	888				
8000	1.7	831	53400	YFR137R77	2.2	295
	1.9	730		YFRF137R77		320
	2.0	699				
	2.2	629				
	2.3	609				
8000	2.5	560	53400	YFR137R77	3	310
	2.7	517		YFRF137R77		335
	2.8	490				
	3.1	453				
8000	3.3	428	53400	YFR137R77	4	315
	3.7	381		YFRF137R77		340
	3.8	376				
	4.2	339				
8000	4.4	323	53400	YFR137R77	5.5	325
	4.8	297		YFRF137R77		345
	4.9	291				
	5.6	255				
13000	0.06	23401	62700	YFR147R77	0.12	420
	0.07	21342		YFRF147R77		430
13000	0.07	18210	62700	YFR147R77	0.18	420
	0.08	15923		YFRF147R77		430
	0.09	14075				
13000	0.11	12344	62700	YFR147R77	0.25	420
	0.12	11143		YFRF147R77		430
	0.13	9743				

输出转矩 output torque Ma N.m	输出转速 output speed na r/min	传动比 Ratio i	径向载荷 Permissible overhung load outputside Fa N	机型号 Type	功 率 Power kw/4p	重量 weight kg
13000	0.16	8443	62700	YFR147R77	0.37	420
	0.19	7307		YFRF147R77		430
	0.21	6447				
13000	0.24	5568	62700	YFR147R77	0.55	
	0.28	4926		YFRF147R77		
	0.31	4325				
13000	0.37	3752	62700	YFR147R77	0.75	
	0.42	3302		YFRF147R77		
	0.48	2898				
13000	0.55	2555	62700	YFR147R77	1.1	
	0.63	2211		YFRF147R77		
	0.72	1951				
13000	0.83	1705	62700	YFR147R77	1.5	
	0.92	1536		YFRF147R77		
13000	1.1	1329	62700	YR147R77L	2.2	
	1.2	1166		YFRF147R77		
	1.4	1029				
13000	1.6	889	62700	YFR147R77	3	
	1.8	784		YFRF147R77		
13000	2.0	695	62700	YFR147R77		
	2.3	619		YFRF147R77	4	
	2.5	558				
13000	2.9	489	62700	YFR147R77	5.5	
				YFRF147R77		
13000	2.7	533	62700	YFR147R77	4	
				YFRF147R77		
13000	3.1	462	62700	YFR147R77	5.5	
	3.3	426		YFRF147R77		
13000	3.9	368	62700	YFR147R77	7.5	
	4.4	326		YFRF147R77		
13000	6.7	214	62700	YFR147R77	11	
				YFRF147R77		
18000	0.05	27001	120000	YFR167R97	0.55	
	0.06	22482		YFRF167R97		
	0.07	20002				
	0.08	17361				
	0.09	15446				
	0.10	14051				
	0.12	11812				
	0.13	10509				
	0.14	9631				
	0.22	6077				
18000	0.26	5407	120000	YFR167R97	0.75	
	0.30	4650		YFRF167R97		
	0.33	4129				

输出转矩 output torque Ma N.m	输出转速 output speed na r/min	传动比 Ratio i	径向载荷 Permissible overhung load outputside Fa N	机型号 Type	功 率 Power kw/4p	重量 weight kg
18000	0.18	7749	120000	YFR167R97	1.1	760
	0.20	6894		YFRF167R97		770
	0.38	3692				
18000	0.53	2657	12000	YFR167R97	1.5	760
	0.60	2333		YFRF167R97		760
	0.68	2085				
18000	0.75	1877	12000	YFR167R97	2.2	770
	0.84	1670		YFRF167R97		770
	0.98	1438				
18000	1.1	1279	12000	YFR167R97	3	770
	1.2	1123		YFRF167R97		780
	1.4	999				
18000	1.6	861	12000	YFR167R97	4	780
	1.9	760		YFRF167R97		780
18000	2.2	656	12000	YFR167R97	5.5	780
	2.5	579		YFRF167R97		790
18000	2.8	503	12000	YFR167R97	7.5	800
	3.3	432		YFRF167R97		810
18000	4.8	303	12000	YFR167R97	11	820
	5.2	279		YFRF167R97		820
1800	4.9	295	12000	YFR167R97	11	860
	5.0	291		YFRF167R97		870
	5.3	270				
18000	5.5	264	12000	YFR167R97	15	900
	6.4	229		YFRF167R97		910
	7.3	200				
	7.4	198				

YFR17

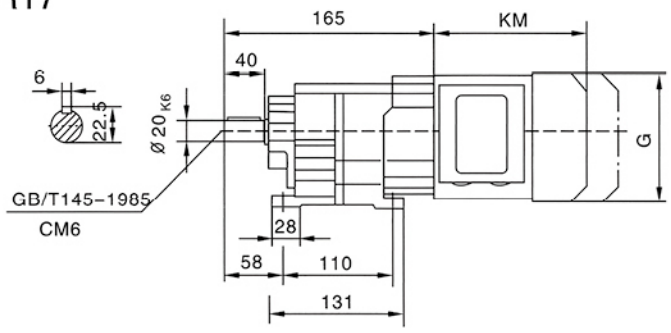

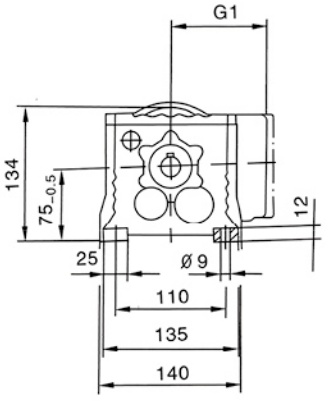

YFRF17B

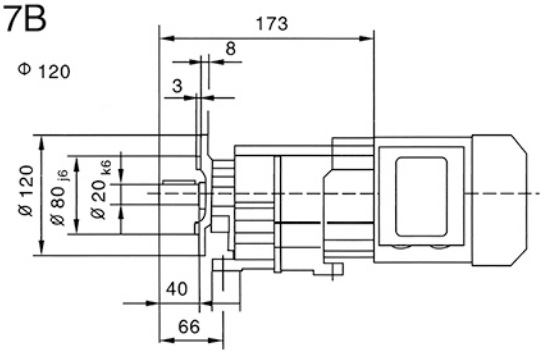

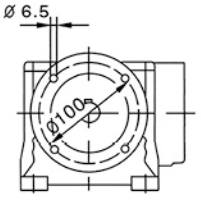

YFRF17

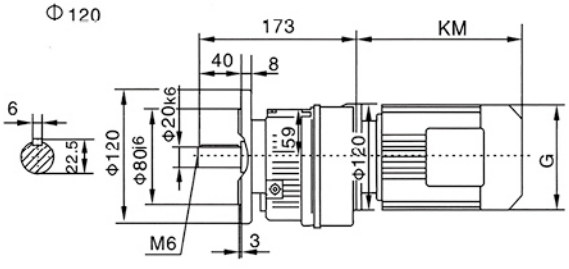

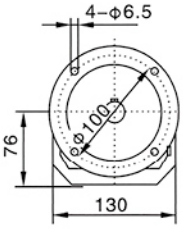

Φ140

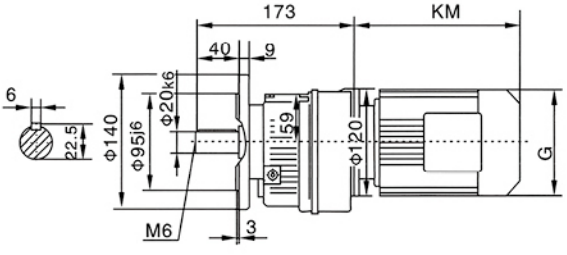

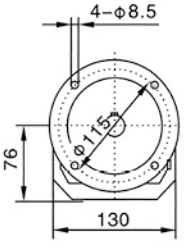

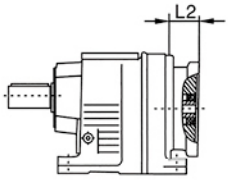

电机机座号 Motor size	DR63..	DT71D	DT80..								
G （AC）	130	145	175								
G1（AD）	70	80	145								
L2	70	68	78.5								
KM（LB）	262	280	285								

YFR27

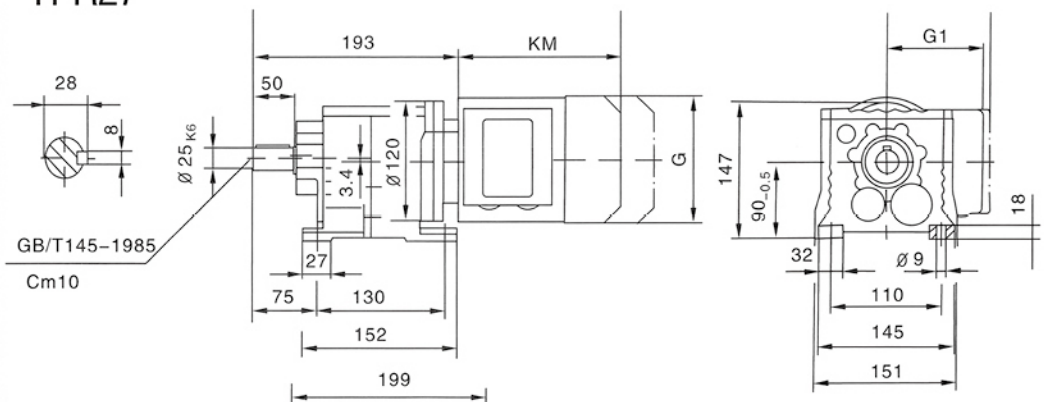

★1

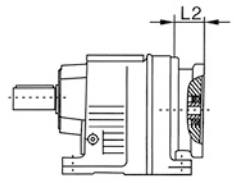

YFRF27B

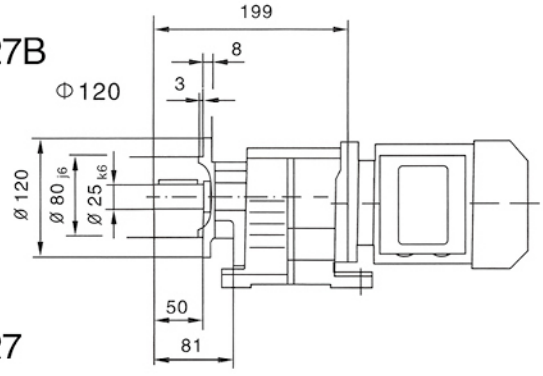

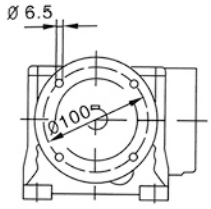

YFRF27

★2

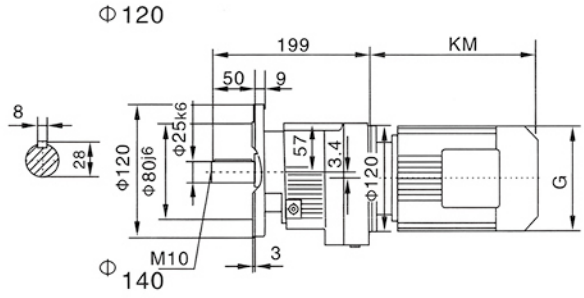

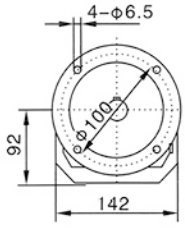

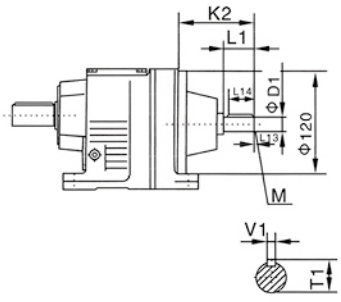

YFRF27

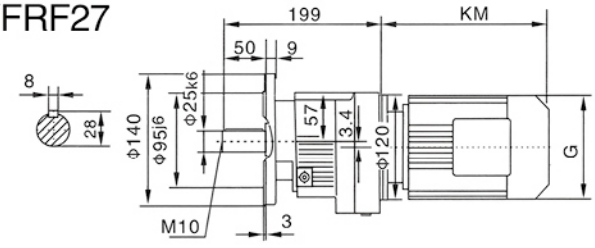

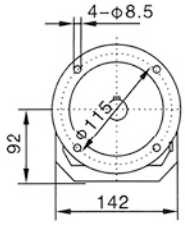

YFR27R 17

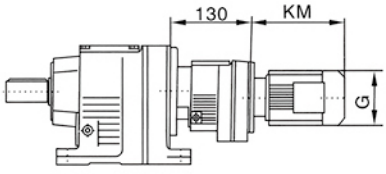

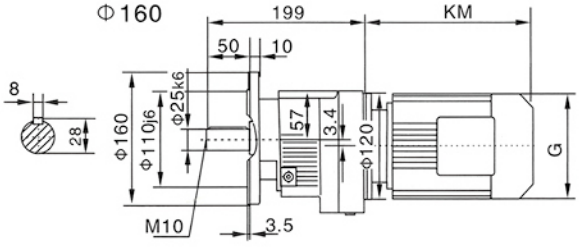

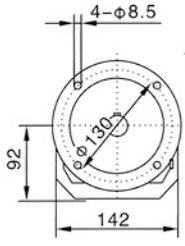

电机机座号 Motor size	DR63..	DT71D	DT80..	DT90S	DT90L	DV100L	查表15 See table15				
G (AC)	130	145	175	195	195	215	i=25~136	查AD1			
G1 (AD)	70	80	145	155	155	180	i=3~25	查AD2			
L2	70	68	78.5	90	62	63		See AD1			
KM (LB)	262	280	285	297	322	351		SeeAD2			

★1：电机需方配时或配特殊电机时需加联接法兰
★2：查表15

★1:When equipping the user smoror the specialone,the flange is required to commected.
★2:See table15

YFR37

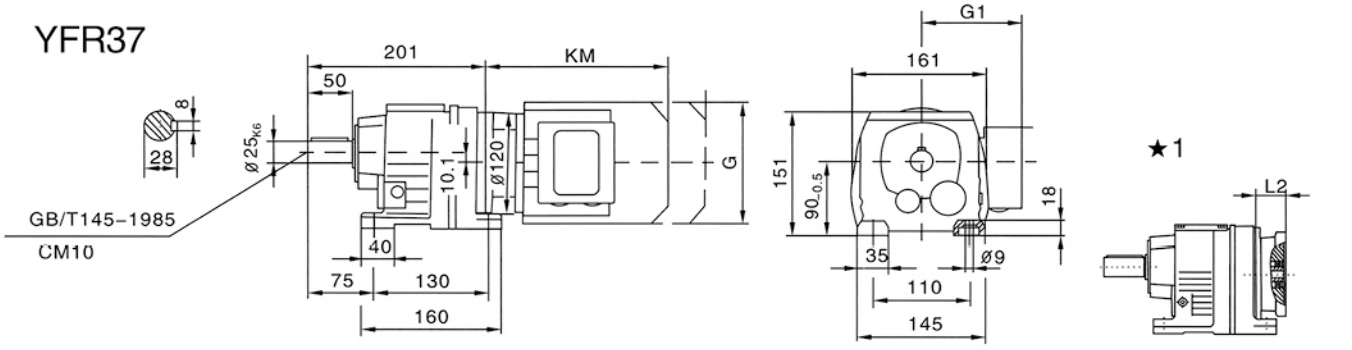

YFRF37B

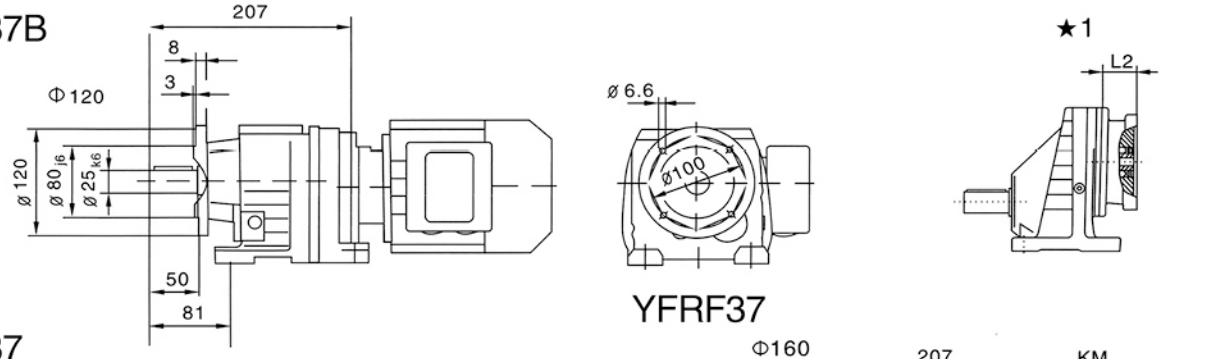

YFRF37

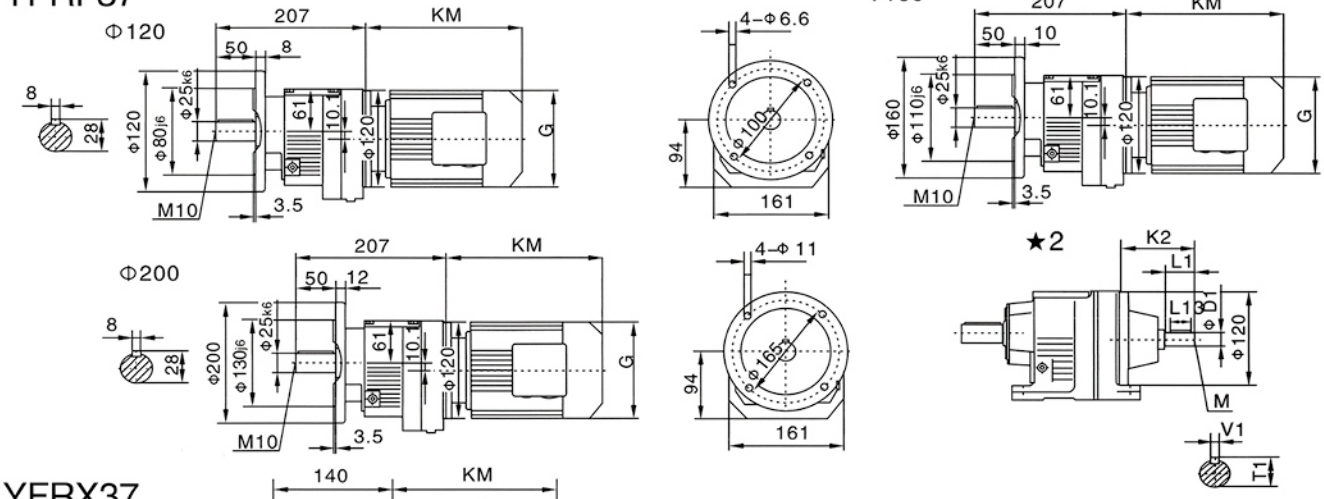

YFRX37

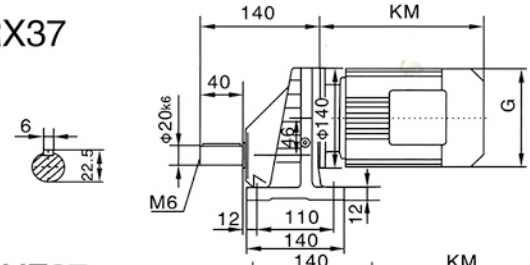

YFR37R17

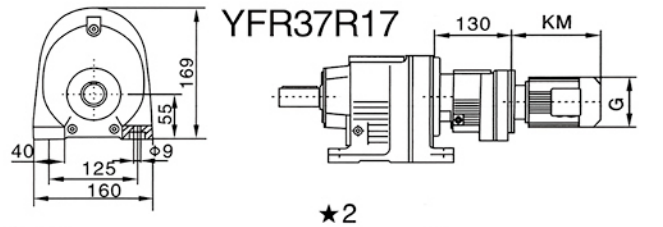

YFRXF37

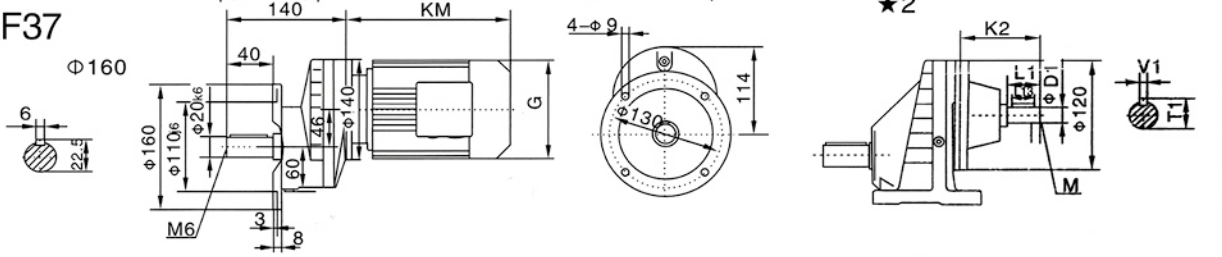

电机机座号 Motor size	DR63..	DT71D	DT80..	DT90S	DT90L	DV100L	查表15 See table15				
G (AC)	130	145	175	195	195	215	i=55~135	查AD1			
G1 (AD)	70	80	145	155	155	180	i=3.4~55	查AD2			
L2	70	68	785	785	785	90		See AD1			
KM (LB)	262	280	285	297	322	351		SeeAD2			

★1：电机需方配时或配特殊电机时需加联接法兰
★2：查表15

★1:When equipping the user smoror the specialone,the flange is required to commected.
★2:See table15

YFR47

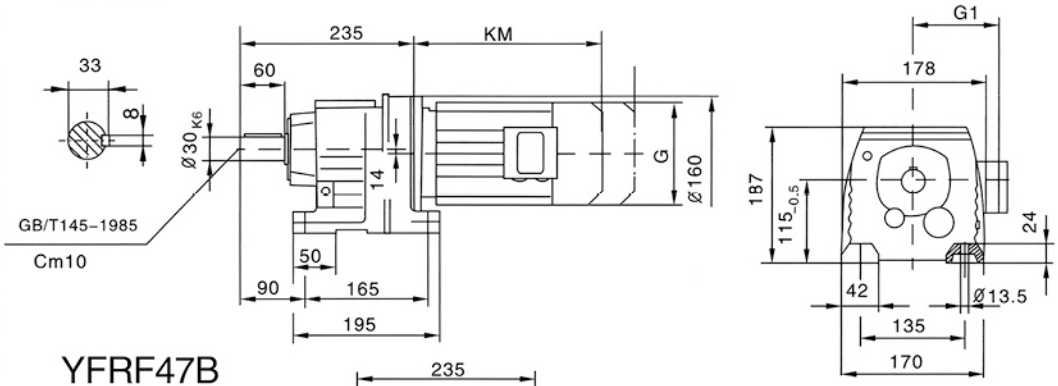

★1

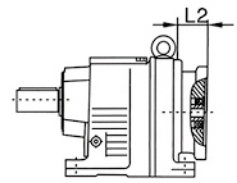

YFRF47B

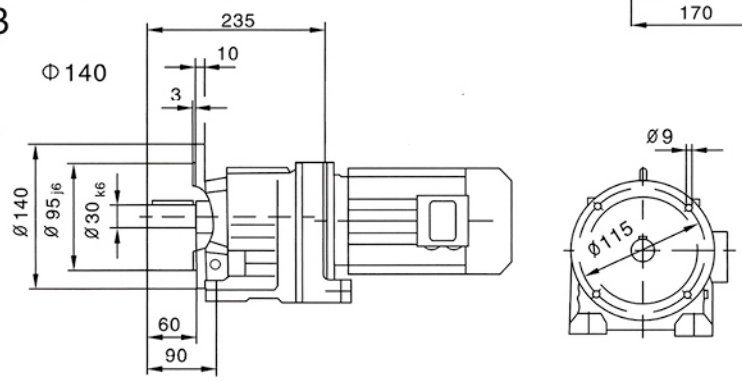

YFRF47

Φ140

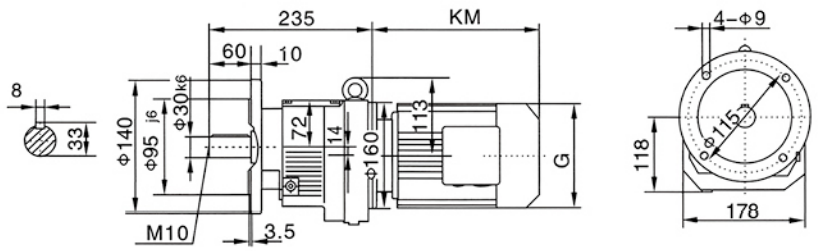

★2

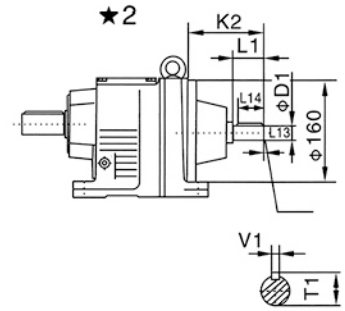

Φ160

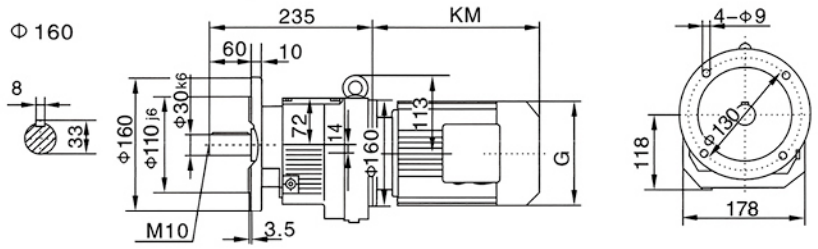

YFR47R37

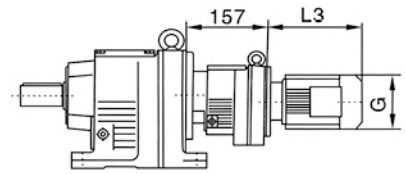

Φ200

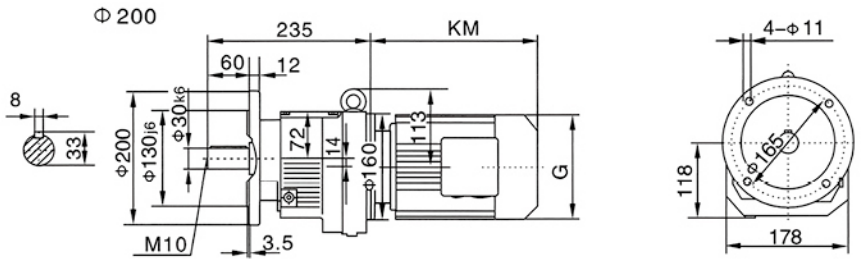

电机机座号 Motor size	DR63..	DT71D	DT80..	DT90S	DT90L	DV100L	DV112M	DV132S	DV132M		
G（AC）	130	145	175	195	195	215	240	275	275		
G1（AD）	70	80	145	155	155	180	190	210	210		
L2	70	84	85	85	85	91	91	112	112		
KM（LB）	262	280	285	297	322	351	371	426	466		

查表：15 Seetable:15 查表15：i=4.3~177查AD2 i=3.5~4.3查AD3

★1：电机需方配时或配特殊电机时需加联接法兰

★2：查表15

★1:When equipping the user smoror the specialone,the flange is required to commected.

★2:See table15

YFR57

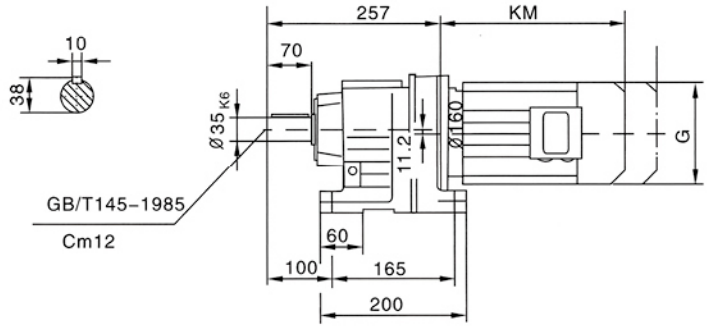

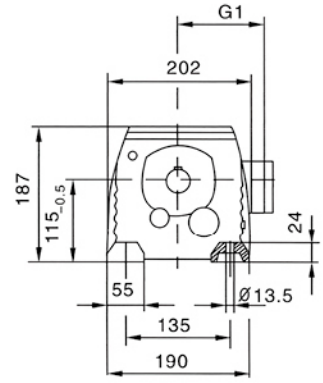

YFRF57B

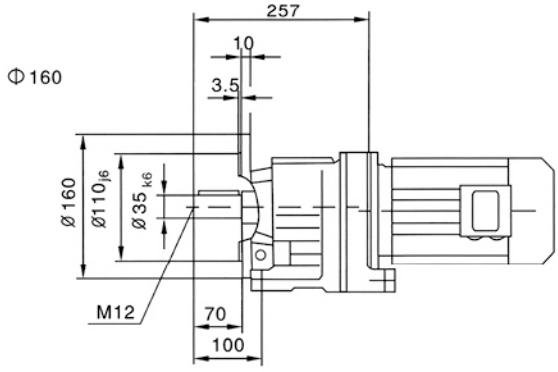

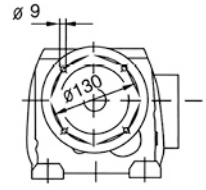

YFRF57

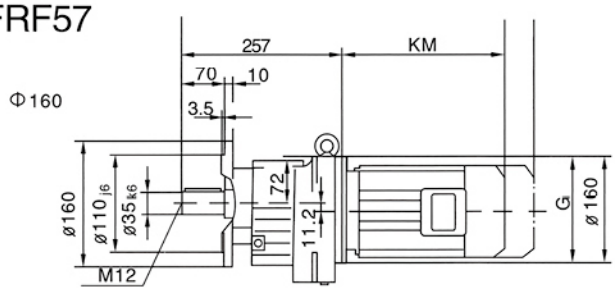

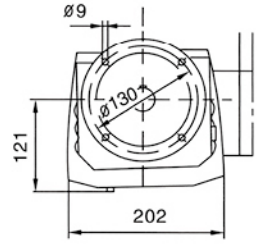

Ø200

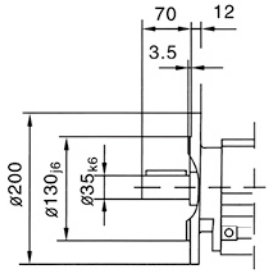

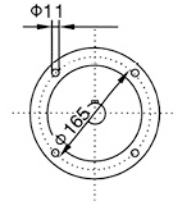

ø 250

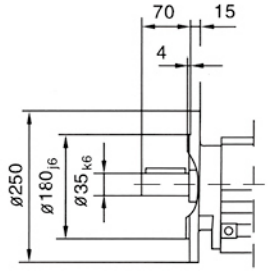

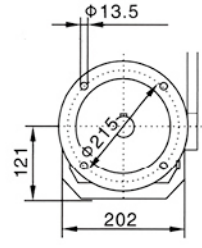

YFRM57

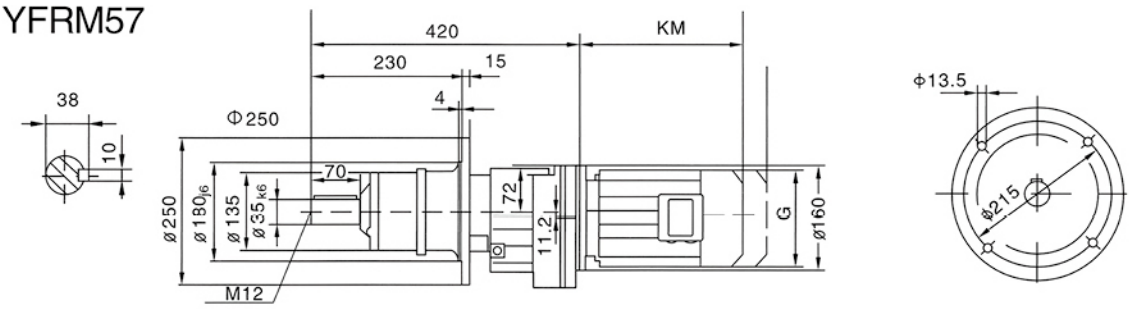

YFRX57

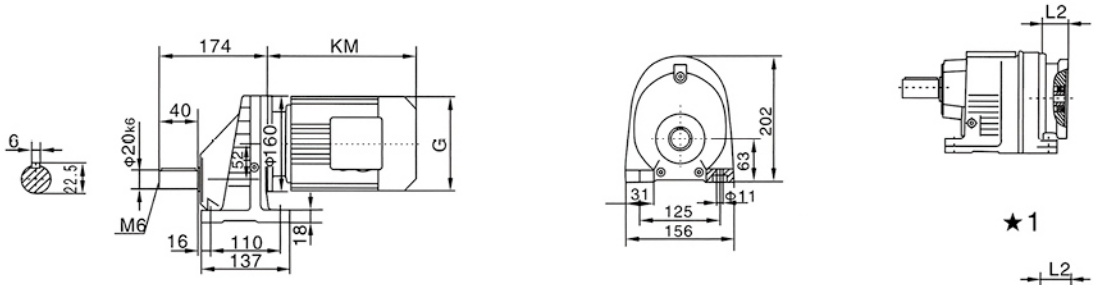

YFRXF57

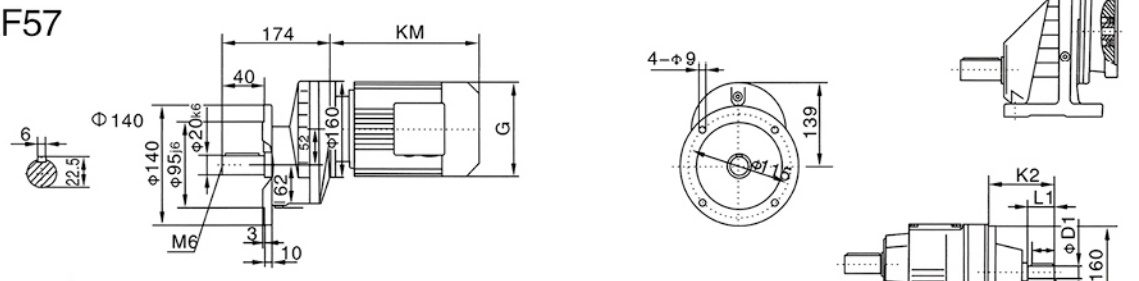

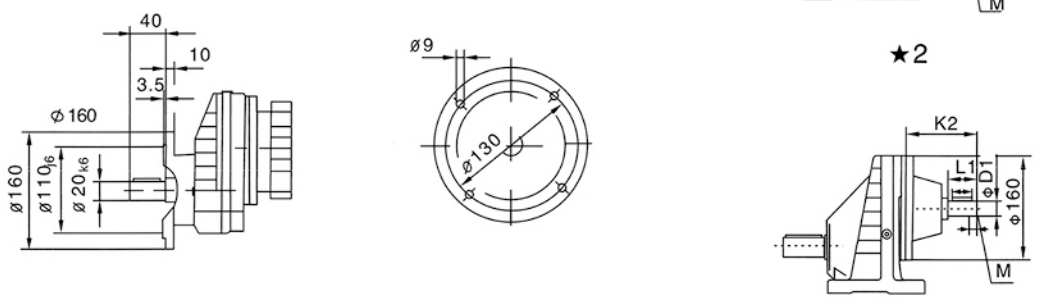

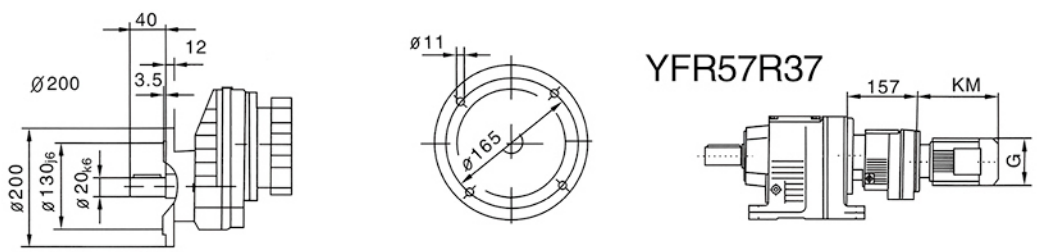

电机机座号 Motor size	DR63..	DT71D	DT80..	DT90S	DT90L	DV100L	DV112M	DV132S	DV132M		
G (AC)	130	145	175	195	195	215	240	275	275		
G1 (AD)	70	80	145	155	155	180	190	210	210		
L2	70	84	85	85	85	91	91	112	112		
KM (LB)	262	280	285	297	322	351	371	426	466		

查表：15 Seetable:查表15：R: i=14.5~187查AD2 i=3~14.5查AD3 RX:i=2.5~5.5查AD2 i=1.3~2.5查AD3

★1：电机需方配时或配特殊电机时需加联接法兰
★2：查表15

★1:When equipping the user smoror the specialone,the flange is required to commected.
★2:See table15

YFR67

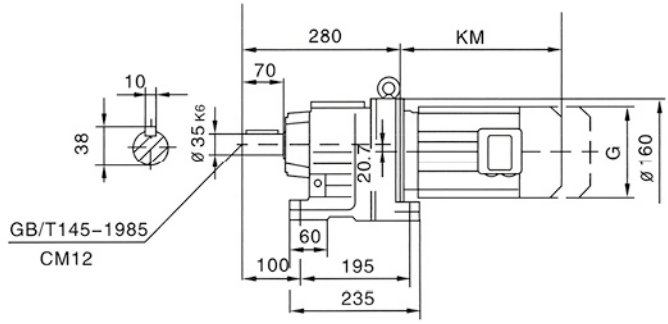

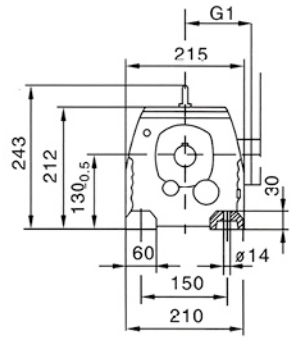

YFRF67B

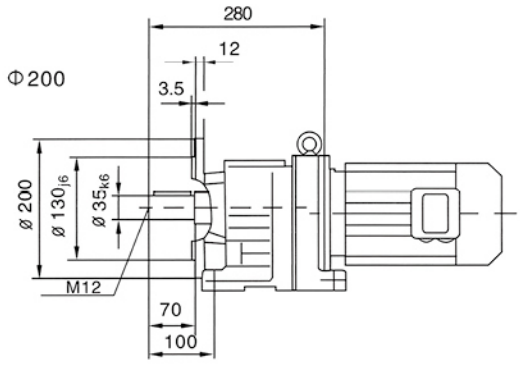

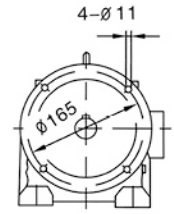

YFRF67

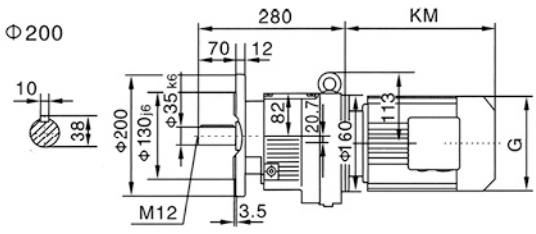

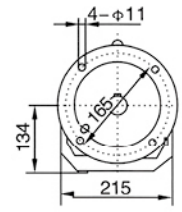

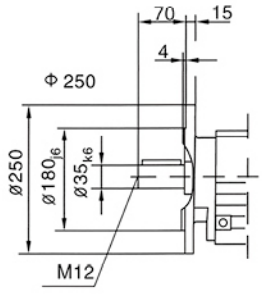

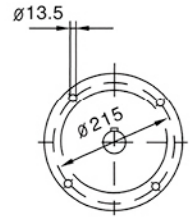

YFRM67

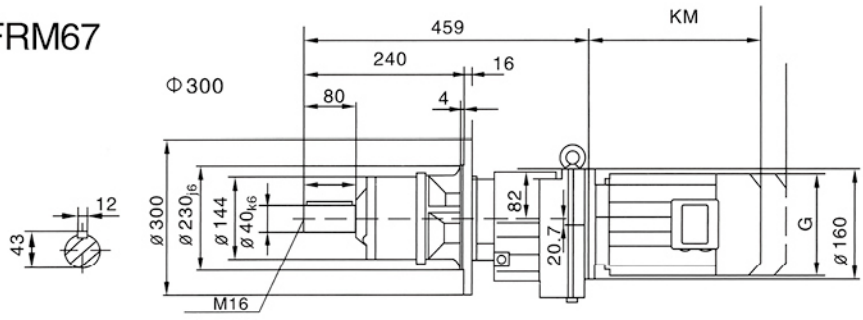

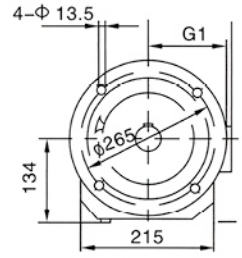

YFRX67

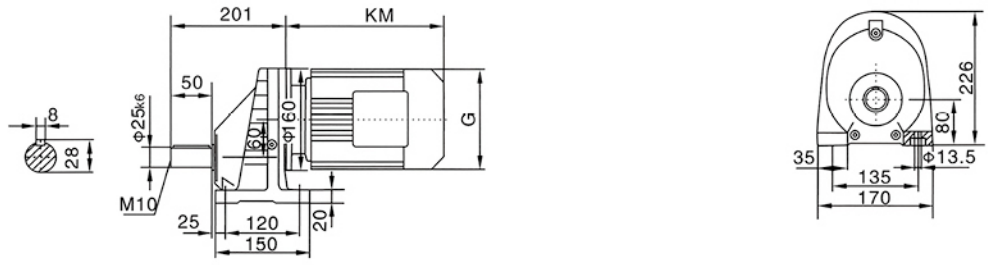

YFRXF67

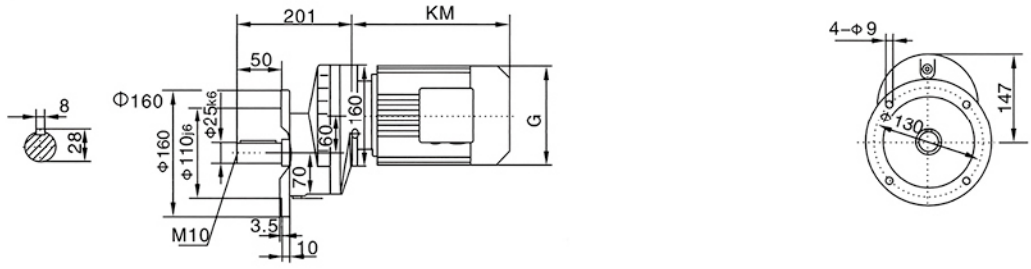

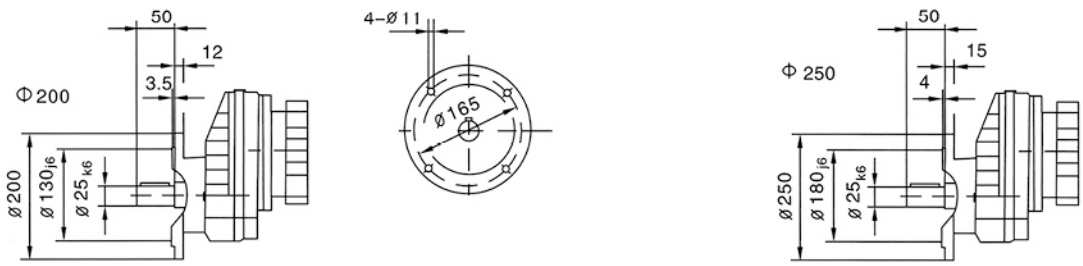

YFR67R37

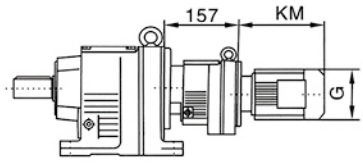

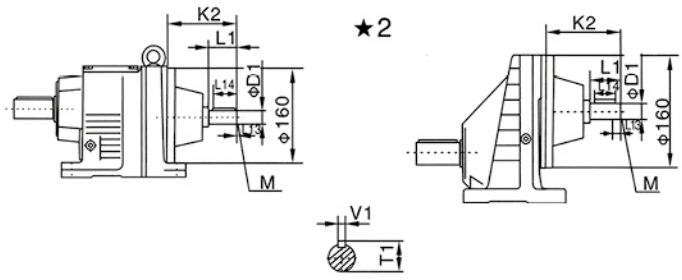

电机机座号 Motor size	DR63..	DT71D	DT80..	DT90S	DT90L	DV100L	DV112M	DV132S	DV132M		
G（AC）	130	145	175	195	195	215	240	275	275		
G1（AD）	70	80	145	155	155	180	190	210	210		
L2	70	84	85	85	85	91	91	112	112		
KM（LB）	262	280	285	297	322	351	371	426	466		

查表：15 Seetable:15 查表15：R: i=23~200查AD2 i=4.2~23查AD3 RX:i=3.3~6.1查AD2 i=1.4~3.3查AD3

★1：电机需方配时或配特殊电机时需加联接法兰

★2：查表15

★1:When equipping the user smoror the specialone,the flange is required to commected.

★2:See table15

YFR77

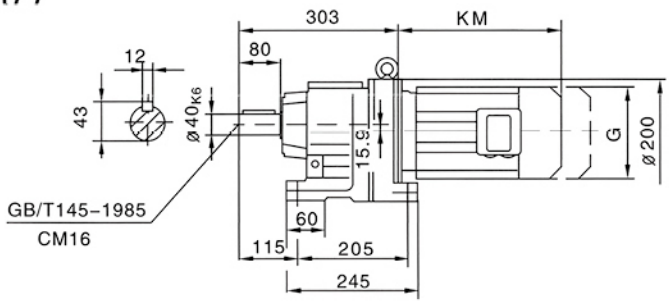

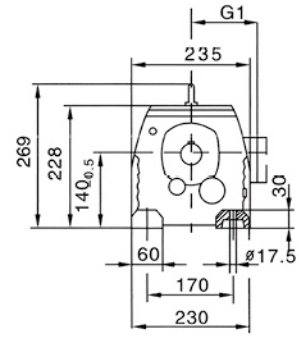

YFRF77B

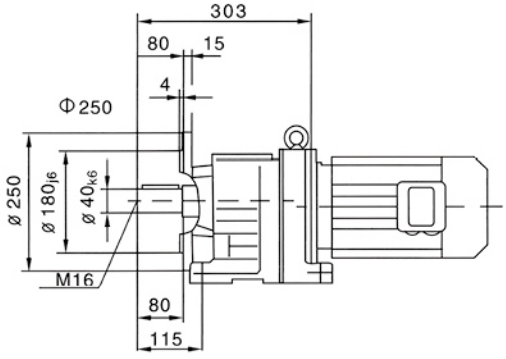

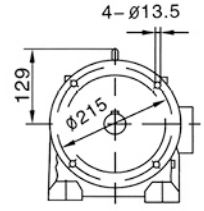

YFRF77

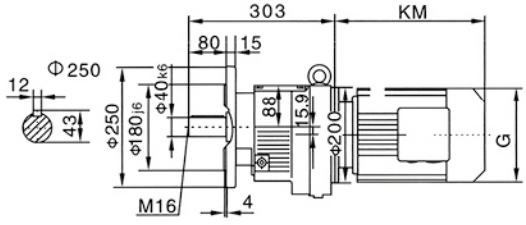

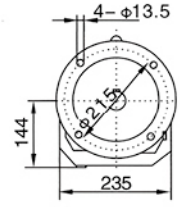

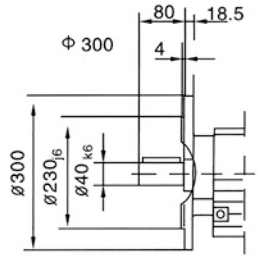

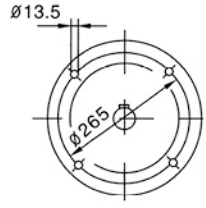

YFRM77

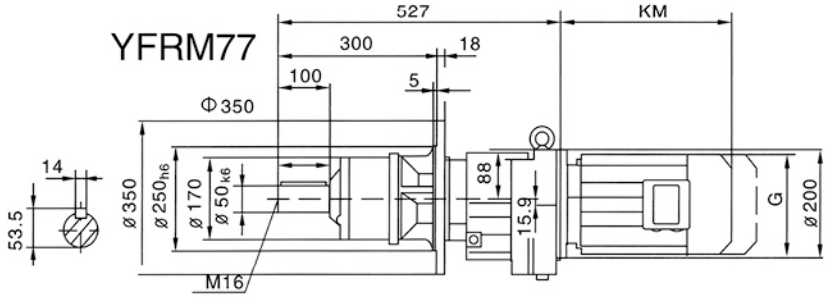

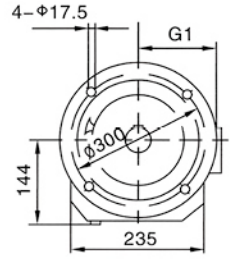

YFRX77

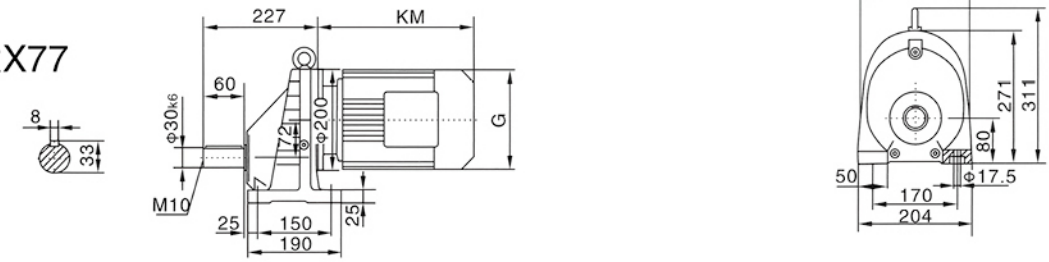

YFRXF77

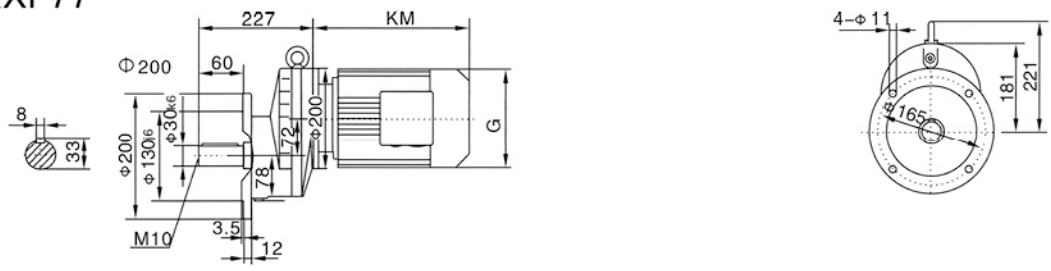

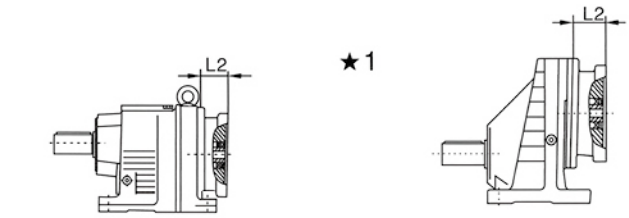

YFR77R37

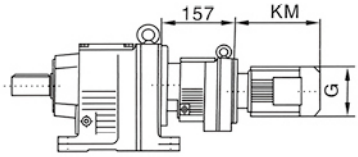

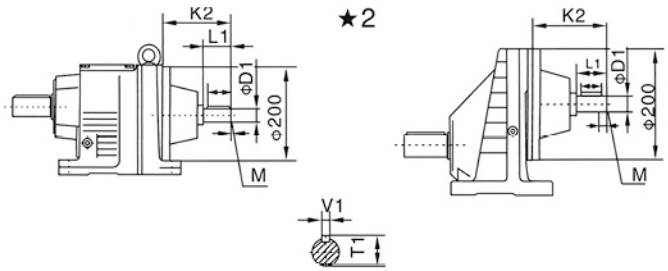

电机机座号 Motor size	DR63..	DT71D	DT80..	DT90S	DT90L	DV100L	DV112M	DV132S	DV132M	DV160M		
G（AC）	130	145	175	195	195	215	240	275	275	380		
G1（AD）	70	80	145	155	155	180	190	210	210	255		
L2	70	84	95	95	95	95	95	117	117	115		
KM（LB）	262	280	285	297	322	351	371	426	466	525		

查表：15 Seetable:15 查表15：R: i=25~196查AD2 i=9~25查AD3 i=5.3~9查AD4 RX:i=5~8查AD2 i=3.5~5查AD3 i=1.42~3.5查AD4

★1：电机需方配时或配特殊电机时需加联接法兰
★2：查表15

★1:When equipping the user smoror the specialone,the flange is required to commected.
★2:See table15

YFR87

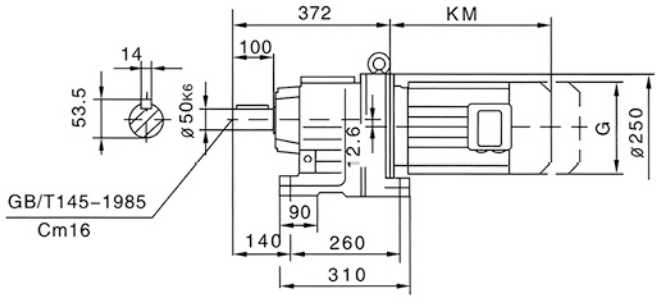

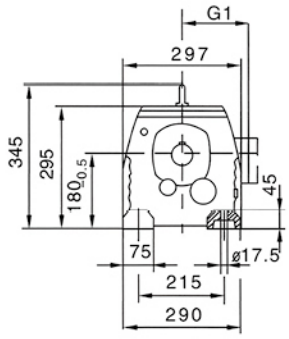

YFRF87B

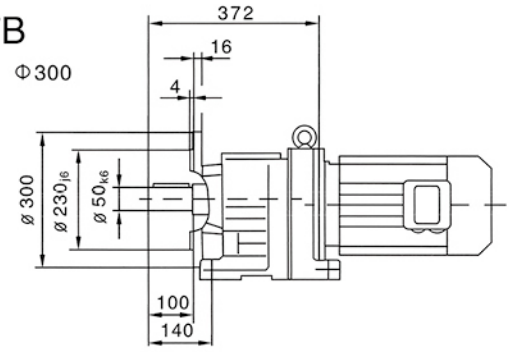

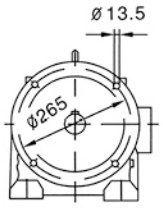

YFRF87

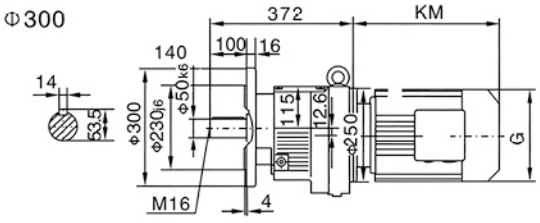

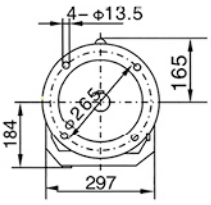

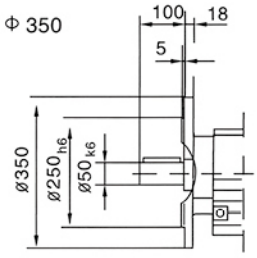

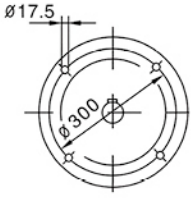

YFRM87

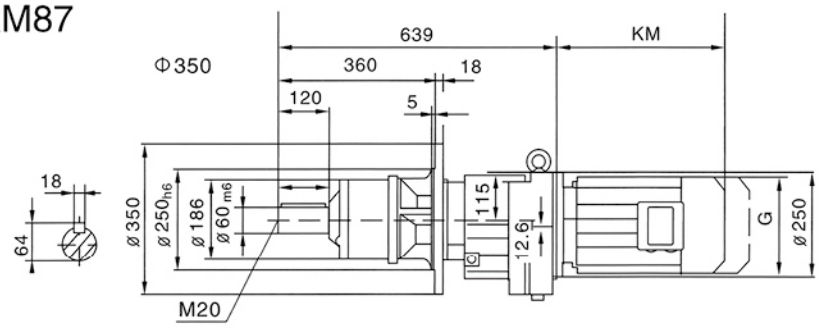

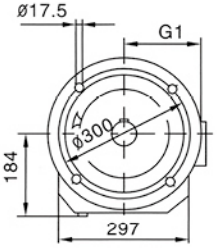

YFRX87

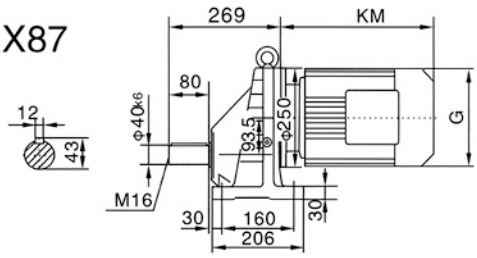

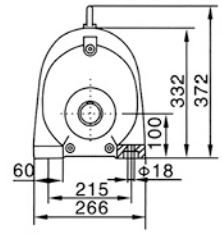

YFRXF87

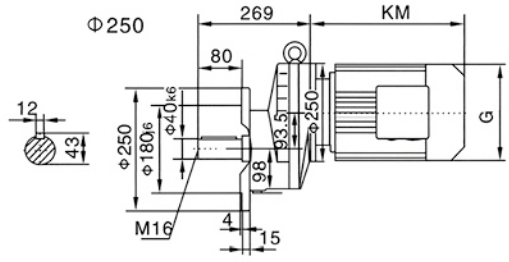

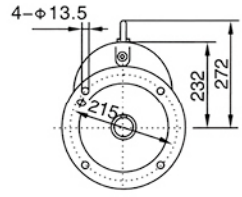

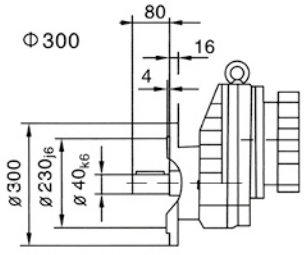

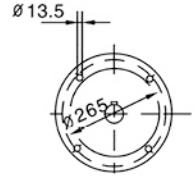

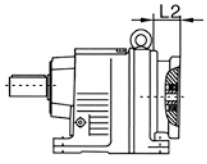

★1

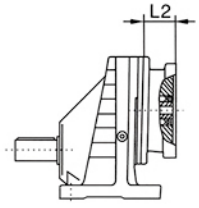

YFR87R57

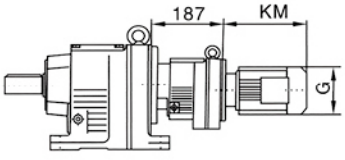

★2

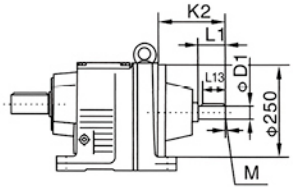

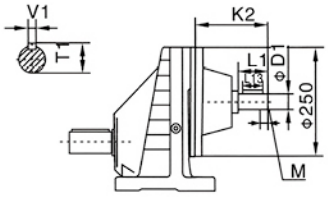

电机机座号 Motor size	DT80..	DT90S	DT90L	DV100L	DV112M	DV132S	DV132M	DV160M	DV160L	DV180..		
G（AC）	175	195	195	215	240	275	275	330	330	380		
G1（AD）	145	155	155	180	190	210	210	255	255	280		
L2	95	95	95	95	95	117	117	155	155	155		
KM（LB）	285	297	322	351	371	426	466	525	570	630		

查表：15 Seetable:15

查表15：R: i=46~247查AD2 i=29~46查AD3 i=9.5~29查AD4 i=5~9.5查AD5 RX:i=6.8~8.7查AD2 i=4.8~6.8查AD3 i=3.6~4.8查AD4 i=1.39~3.6查AD5

★1：电机需方配时或配特殊电机时需加联接法兰

★2：查表15

★1:When equipping the user smoror the specialone,the flange is required to commected.

★2:See table15

YFR97

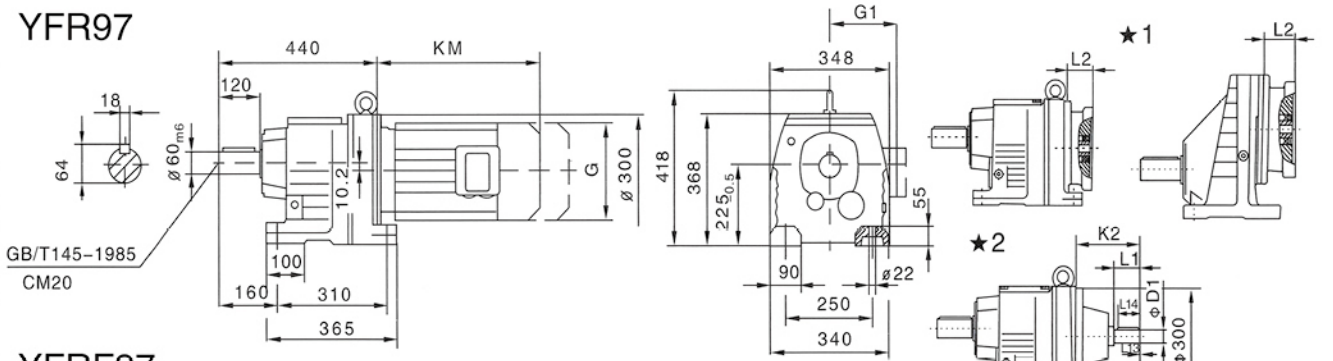

YFRF97

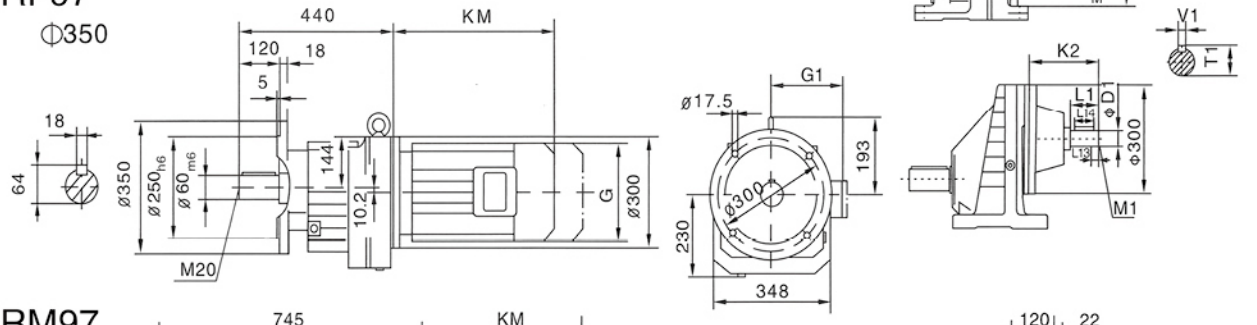

YFRM97

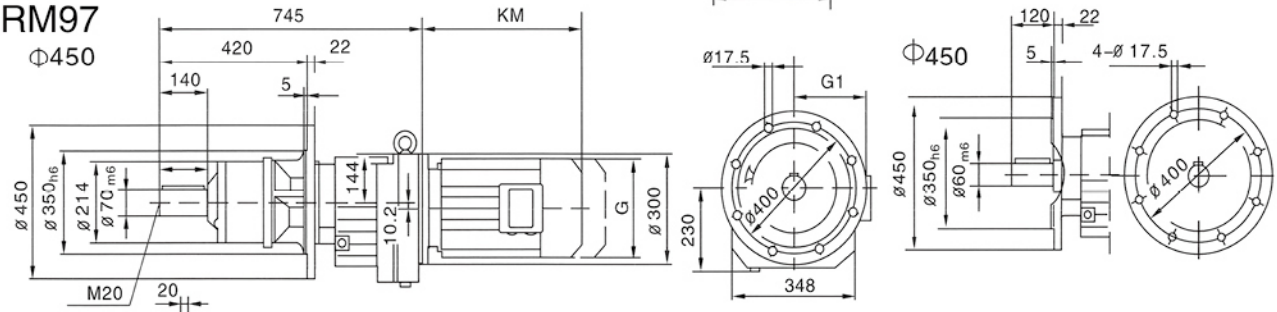

YFRXF97

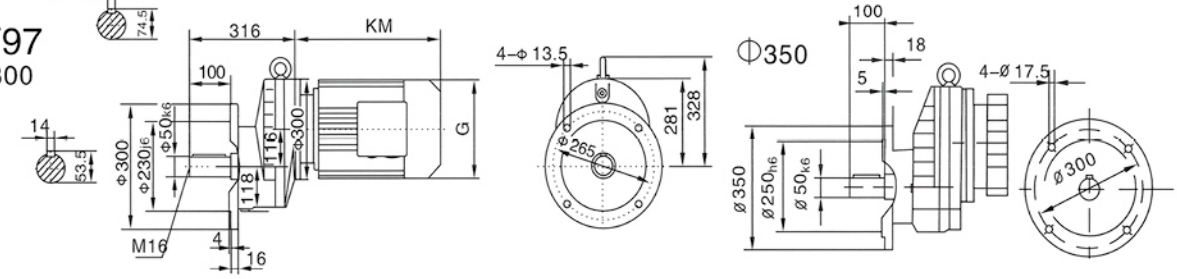

YFRX97

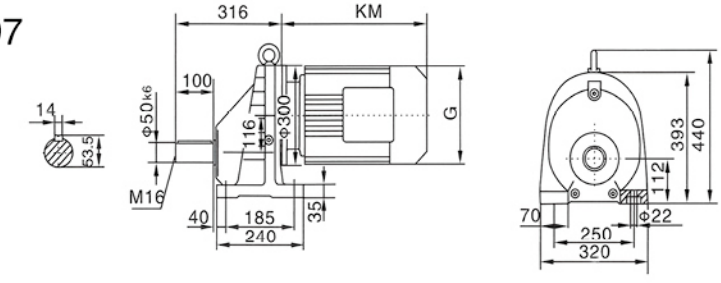

YFR97R57

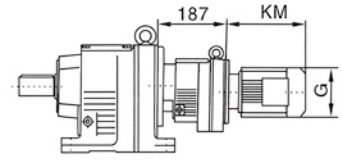

电机机座号 Motor size	DT80..	DT90S	DT90L	DV100L	DV112M	DV132S	DV132M	DV160M	DV160L	DV180..	DV200..
G（AC）	175	195	195	215	240	275	275	330	330	380	420
G1（AD）	145	155	155	180	190	210	210	255	255	280	305
L2	95	95	95	95	95	117	117	155	155	155	160
KM（LB）	285	297	322	351	371	426	466	525	570	630	695

查表15：R：i=50~90查AD3 i=26~50查AD4 i=6~26查AD5 i=4.5~6查AD6
RX：i=6~8.5查AD3 i=4.7~6查AD4 i=1.6~4.7查AD5 i=1.4~1.6查AD6

★1：电机需方配时或配特殊电机时需加联接法兰
★2：查表15

★1:When equipping the user smoror the specialone,the flange is required to commected.
★2:See table15

YFR107

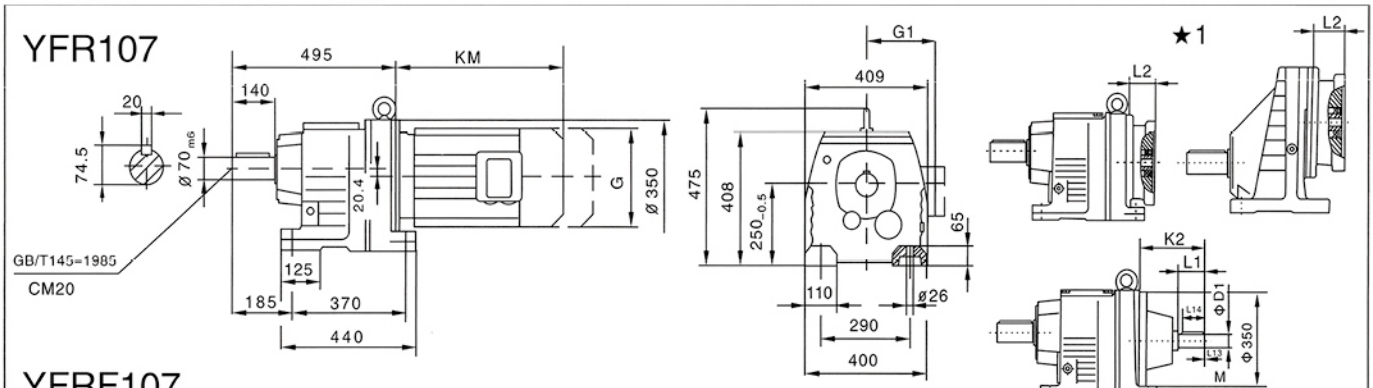

YFRF107

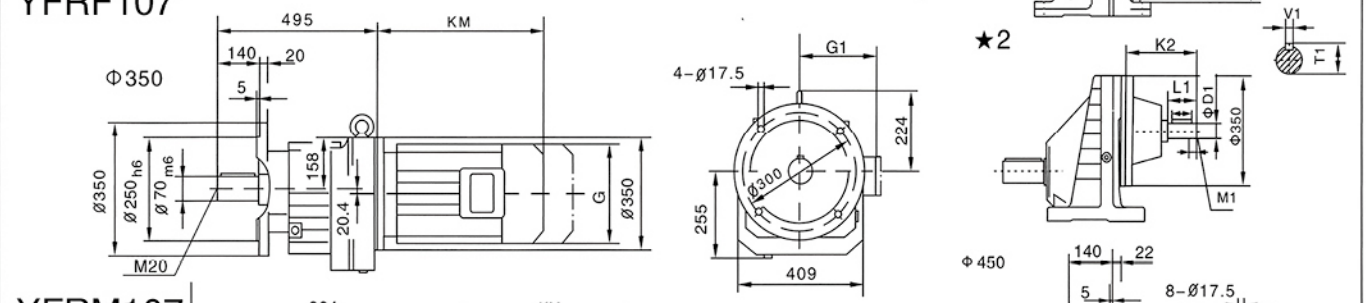

YFRM107

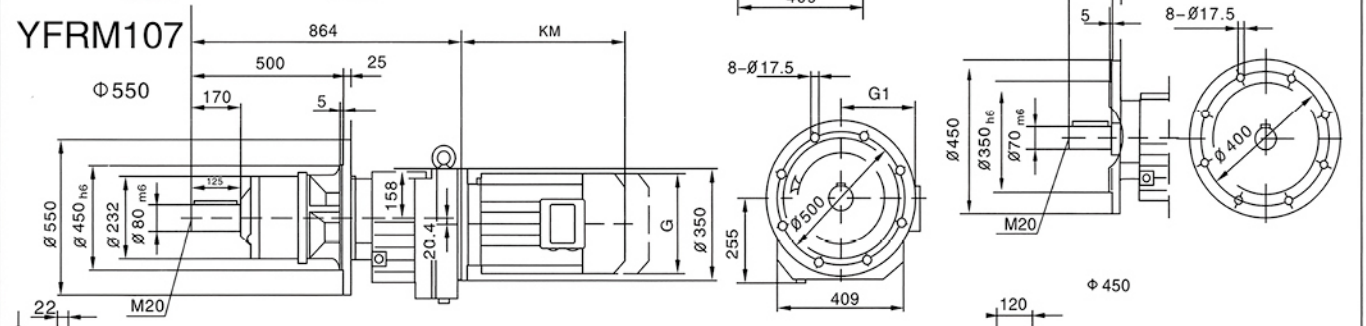

YFRXF107

Φ350

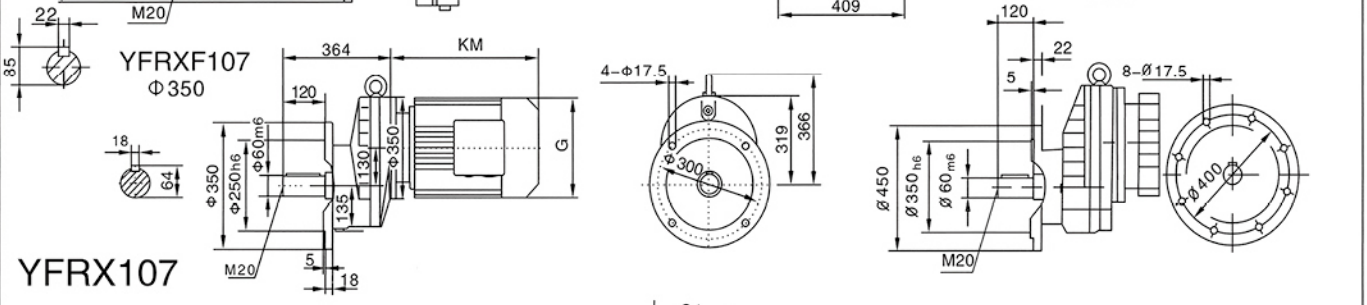

YFRX107

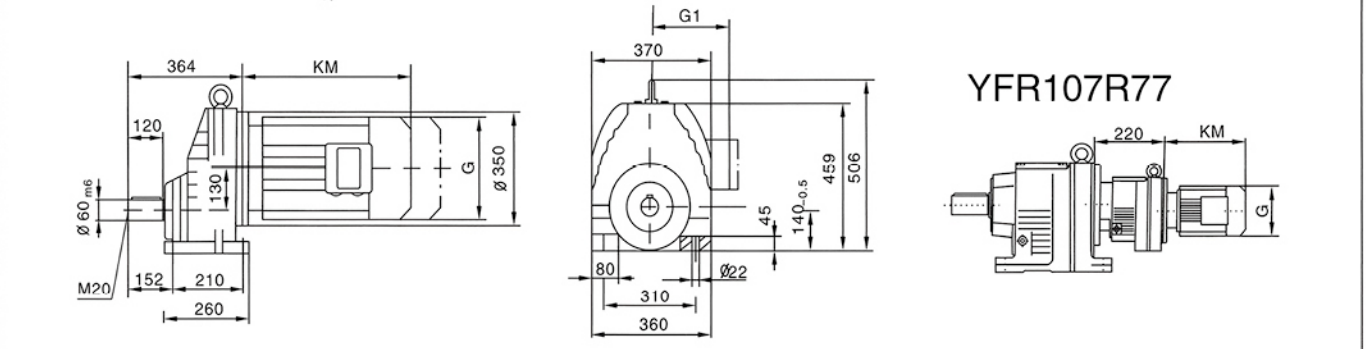

YFR107R77

电机机座号 Motor size	DV100L	DV112M	DV132S	DV132M	DV160M	DV160L	Dv180..	DV200..	DV225..		
G（AC）	215	240	275	275	330	330	380	420	470		
G1（AD）	180	190	210	210	255	255	280	305	335		
K	846	866	921	961	1020	1065	1125	1190	1235		
L2											
KM（LB）	351	371	426	466	525	570	630	695	740		

查表：15 Seetable:15 查表15：R: i=70~252查AD3 i=14~70查AD4 i=4.9~14查AD6 RX:i=5.4~6.63查AD4 i=3.2~5.4查AD5 i=1.4~3.2查AD6

★1：电机需方配时或配特殊电机时需加联接法兰

★2：查表15

★1:When equipping the user smoror the specialone,the flange is required to commected.

★2:See table15

YFR137

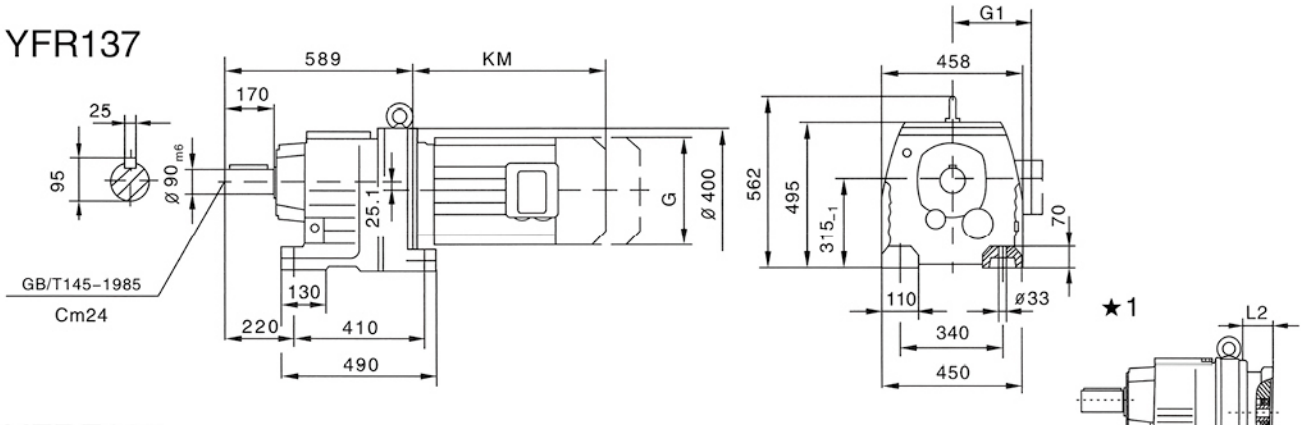

YFRF137

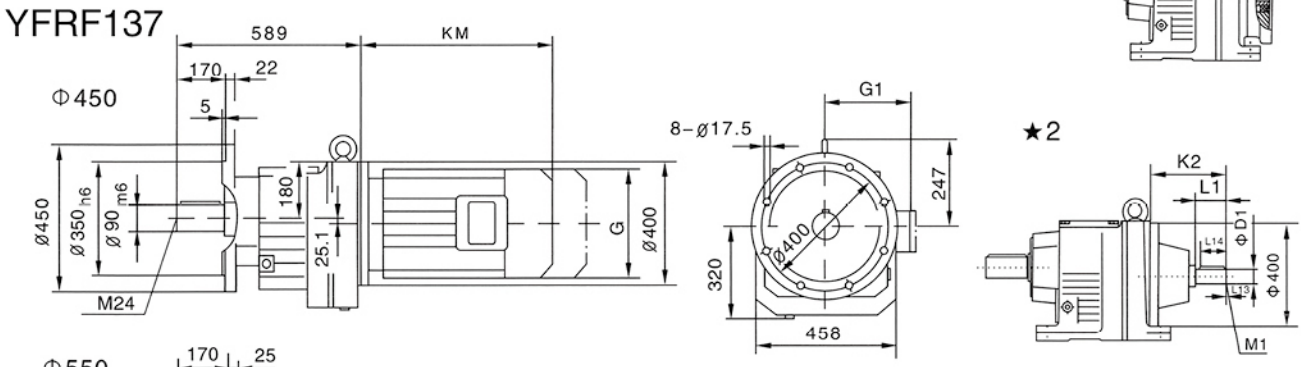

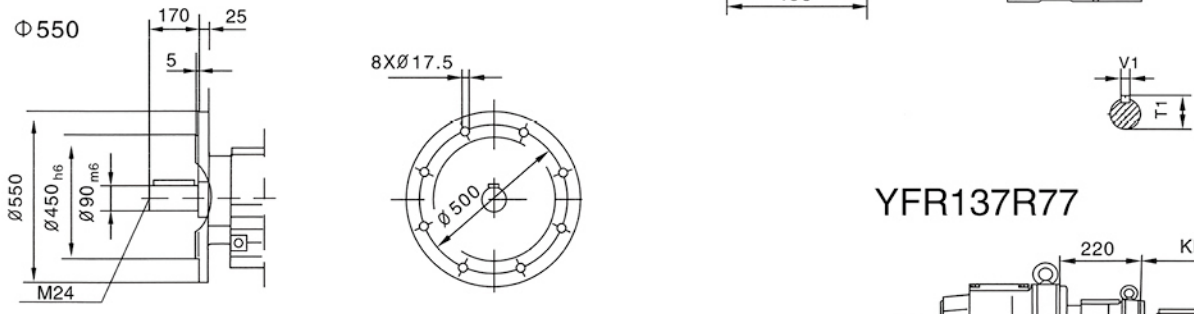

YFR137R77

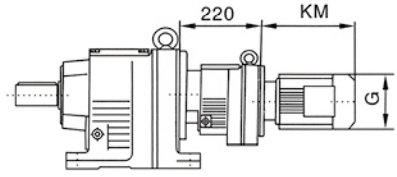

YFRM137

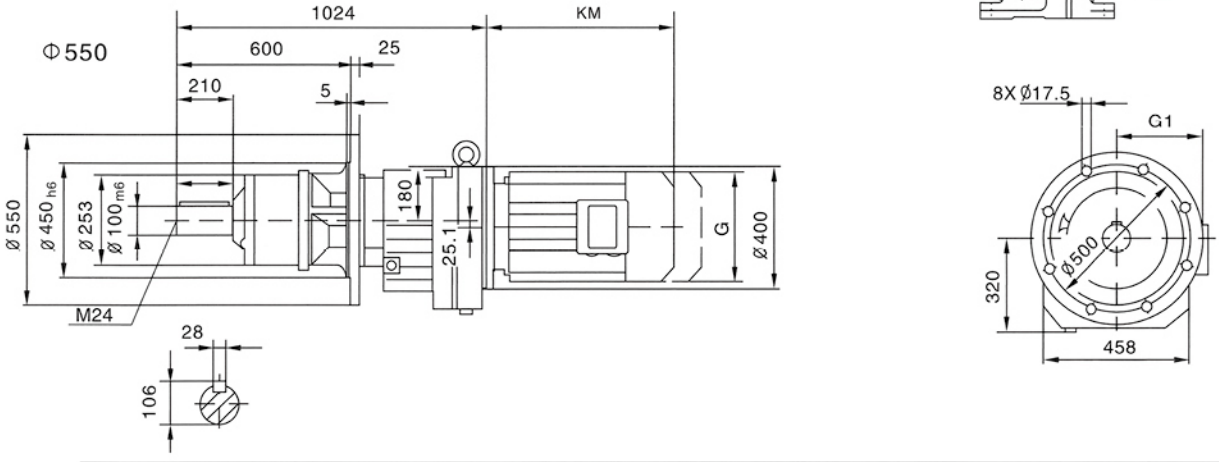

电机机座号 Motor size	DV132S	DV132M	DV160M	DV160L	DV180..	DV200..	DV225..	D250M	查表15 See table15	
G（AC）	275	275	330	330	380	420	470	510	i=58~223	查AD4
G1（AD）	210	210	255	250	280	305	335	370	i=28~58	查AD5
L2	117	117	155	155	155	160	190	190	i=23~28	查AD6
KM（LB）	466	466	525	570	630	695	740	820	i=5~23	查AD7

★1：电机需方配时或配特殊电机时需加联接法兰
★2：查表15

★1:When equipping the user smoror the specialone,the flange is required to commected.
★2:See table15

YFR147

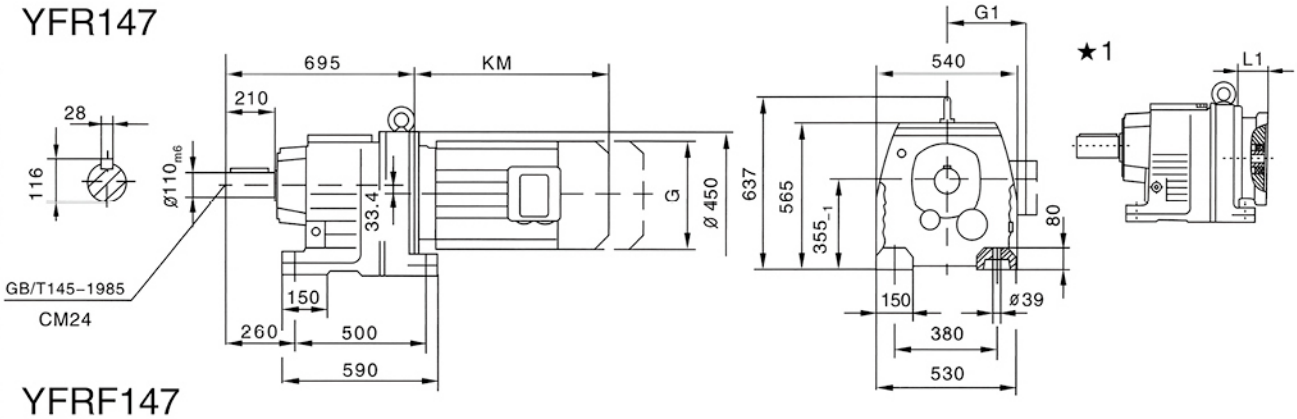

YFRF147

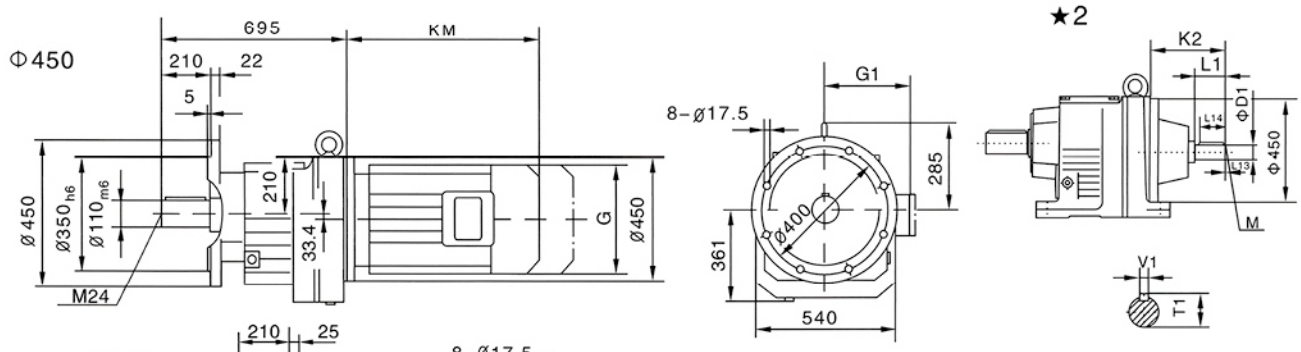

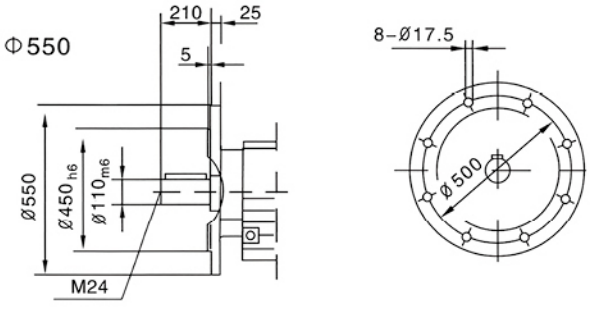

YFR147R87 (R77)

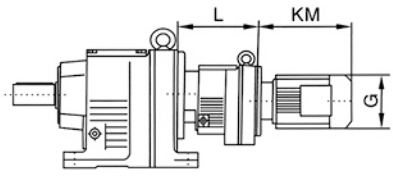

	YFR147R77	YFR147R87
L	220	272

YFRM147

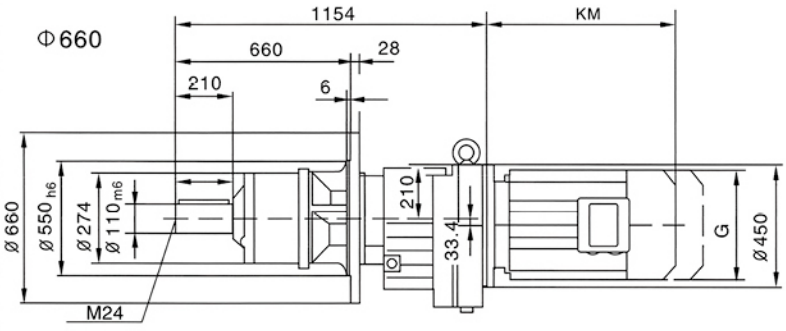

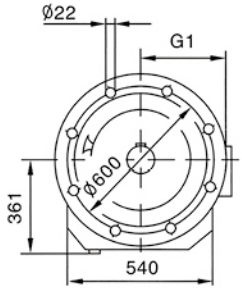

电机机座号 Motor size	DV132M	DV160M	DV160L	DV180..	Dv200..	DV225..	D250M	D280S	D280M	查表15 See table15	
G (AC)	275	330	330	380	420	470	510	580	580	i=80~169	查AD4
G1 (AD)	210	255	255	280	305	335	370	410	410	i=45~80	查AD5
K	1161	1220	1265	1325	1390	1435	1515	1585	1635	i=36~45	查AD6
L2	117	155	155	155	160	190	190	190	190	i=23~36	查AD7
KM (LB)	466	525	570	630	695	740	820	890	940	i=5~23	查AD8

★1：电机需方配时或配特殊电机时需加联接法兰
★2：查表15

★1:When equipping the user smoror the specialone,the flange is required to commected.
★2:See table15

YFR167

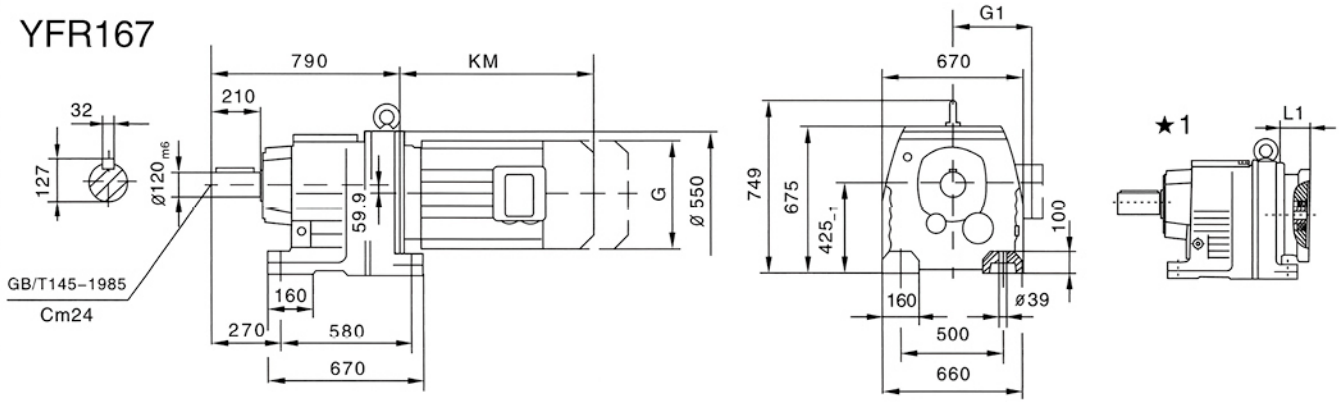

YFRF167

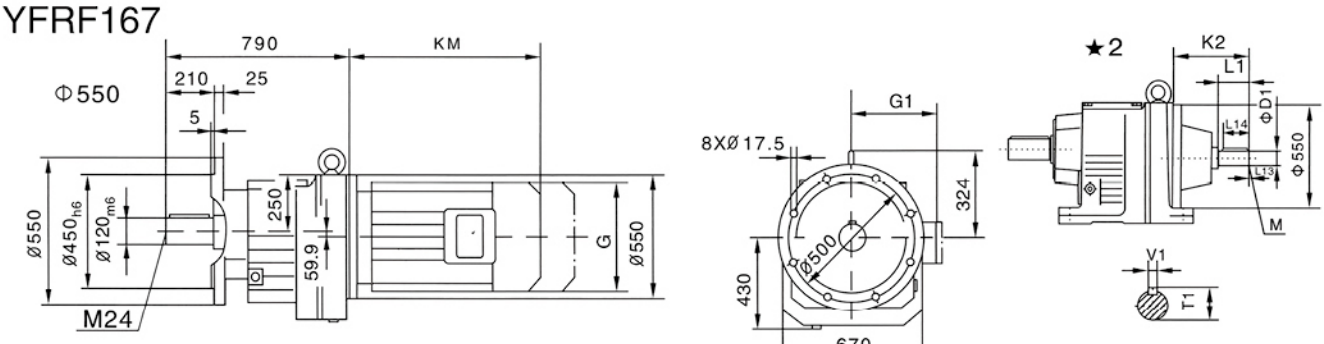

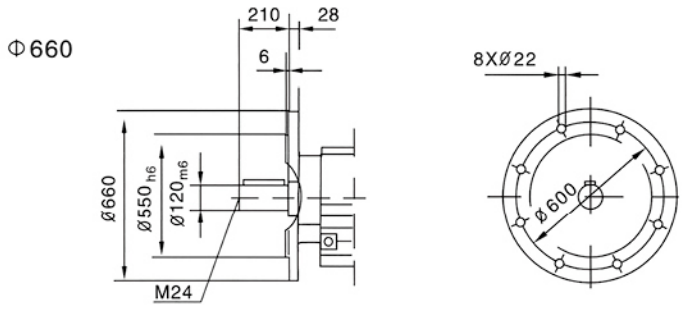

YFR167R107 (R97)

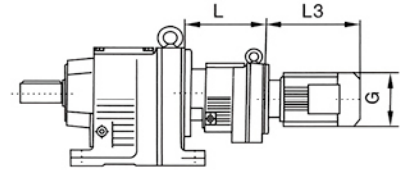

	YFR167R97	YFR167R107
L	320	355

YFRM167

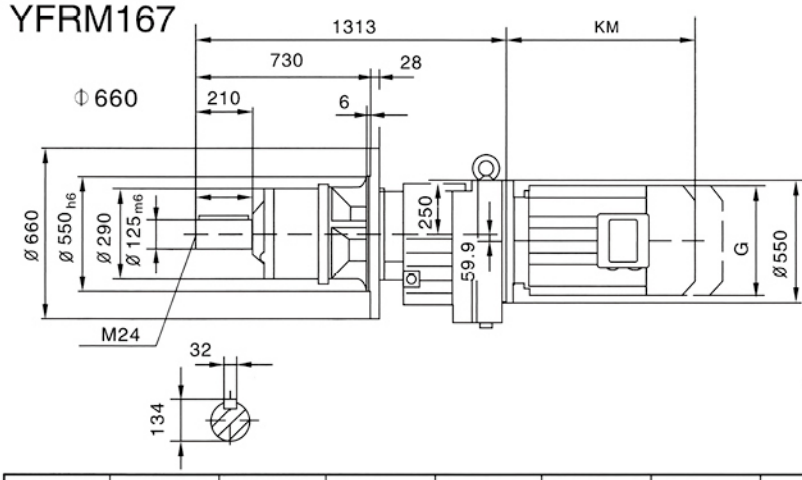

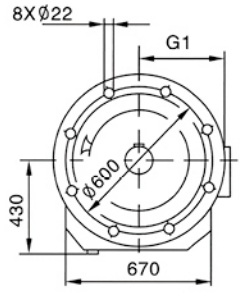

电机机座号 Motor size	DV160M	DV160L	DV180..	DV200..	Dv225..	D250M	D280S	D280M	D315S	D315S	查表15
G (AC)	330	330	380	420	470	510	580	580	645	645	I=76~230AD5
G1 (AD)	255	255	280	305	335	370	410	410	576	576	I=48~70AD6
L2	155	155	155	160	190	190	190	190	190	190	I=33~48AD7
KM (LB)	525	570	630	695	740	820	890	940	1159	1199	I=1~33AD8

★1：电机需方配时或配特殊电机时需加联接法兰
★2：查表15

★1:When equipping the user smoror the specialone,the flange is required to commected.
★2:See table15